## NÁVOD K BEZPEČNÉMU POUŽITÍ

Tento vysavač by měl být používán pouze pro úklid domácnosti a v souladu s touto uživatelskou příručkou. Než začnete spotřebič používat, prosím, ujistěte se, že rozumíte tomuto návodu.

Po použití, před čištěním nebo jakoukoli údržbou zařízení vždy vypněte a síťový kabel vytáhněte ze zásuvky.

Tento přístroj smí používat děti od 8 let výše. Osoby se sníženými fyzickými, smyslovými nebo mentálními schopnostmi nebo s nedostatkem zkušeností a znalostí smí tento přístroj používat, pokud jsou pod dohledem nebo jim byly dány pokyny týkající se bezpečného používání a byly seznámeny s možnými riziky. S přístrojem si nesmí hrát děti. Čištění a údržbu nesmí provádět děti bez dozoru.

Jestliže je poškozen síťový kabel, okamžitě přestaňte zařízení používat. Síťový kabel musí vyměnit autorizovaný servisní technik společnosti Hoover, aby se předešlo ohrožení bezpečnosti.

Pokud jsou v místech, kde budete vysavač používat, schody nebo balkon, zamezte na ně přístup fyzickou bariérou. Tím zajistíte bezpečný provoz vysavače. Během provozu by měli být malé děti a zvířata pod dohledem.

Vysavač vždy ukládejte na vhodném místě uvnitř. Zařízení nepoužívejte venku a nevystavujte jej vnějším vlivům, vlhkosti, nebo zdrojům tepla (trouba, ohniště, mokrá podlaha).
**Nevystavujte** robotický vysavač a jeho příslušenství nadměrnému teplu/chladu (udržujte jej v rozmezí 0-30°C).
**Nepoužívejte** robotický vysavač nebo kterékoliv příslušenství v případě, že bylo vystaveno pádu nebo poškození, ponecháno v nepříznivých podmínkách venku nebo upuštěno do vody.
Nikdy neodpojujte síťový adaptér taháním za něj.
**Nepoužívejte** k čištění schodů.

**Nabíjení baterie**
K dobíjení používejte pouze nabíječku dodanou se zařízením.
Zkontrolujte, zda napětí a hodnoty uvedené na štítku nabíječky odpovídají napětí v místní síti.
Nikdy nenabíjejte baterie při teplotě vyšší než 30°C nebo nižší než 0°C.
Zapojte nabíječku dodanou se zařízením do vhodné zásuvky.

Při extrémním použití a teplotních podmínkách může dojít k únikům z článků baterie. Pokud se tekutina dostane do styku s pokožkou, je nutné ji rychle omýt vodou. Pokud se vám tekutina dostane do očí, okamžitě je začněte vymývat čistou vodou a pokračujte alespoň 10 minut. Vyhledejte lékařskou pomoc.

Je běžné, že se nabíječka při nabíjení zahřívá.
Používejte výhradně příslušenství, spotřební materiály a náhradní díly doporučené nebo dodávané firmou Hoover.
**Nevysávejte** tvrdé nebo ostré předměty, zápalky, žhavý popel, cigaretové nedopalky apod.
**Nestříkejte** při používání nebo nevysávejte hořlavé kapaliny, čistící tekutiny, aerosoly nebo jejich výpary.
**Nepoužívejte** zařízení nebo nabíječku, pokud vám připadají vadné.
**Autorizované servisní středisko Hoover najdete na internetových stránkách: www.hoover.cz/cs_CZ/servis.** Spolehlivý provoz a vysoká účinnost tohoto spotřebiče jsou zajištěny pouze v případě, že bude prováděn pravidelný servis a opravy, které musí zajišťovat autorizovaný servisní technik společnosti Hoover.
**Nepoužívejte** zařízení k čištění zvířat a osob.
**Nenahrazujte** baterie robotického vysavače jinými, které nelze dobíjet.
Jestliže nebude robotický vysavač déle používán (po několik týdnů) vytáhněte síťový adaptér ze zásuvky.

**Likvidace použitých baterií.**
Před likvidací zařízení z něj nejprve vyjměte baterie. Před odstraněním baterie se ujistěte, že je výrobek odpojen od elektrické sítě. Zlikvidujte baterie bezpečně a ekologicky. Používejte zařízení dokud baterie nejsou plně vybité. Použité baterie by měly být přijaté do recyklační stanice a nesmějí být vyhazované dohromady s domovním odpadem. Pro vyjmutí baterií prosím kontaktujte Zákaznické servisní středisko Hoover, které najdete na internetových stránkách www.hoover.cz/cs_CZ/servis nebo postupujte podle následujících pokynů:
Odpojte nabíječku a robota vypněte. Otočte vysavač a umístěte na rovný povrch. Odstraňte šrouby a kryt prostoru pro baterie. Vytáhněte baterii.

**POZNÁMKA:** Budete-li mít při demontáži jednotky jakékoli problémy nebo budete-li požadovat podrobnější informace o manipulaci, novém využití a recyklaci tohoto výrobku, kontaktujte, prosím, místní úřad nebo středisko sběrných surovin.



*** Pouze u některých modelů ** Může se lišit v závislosti na modelu**

## DŮLEŽITÁ UPOZORNĚNÍ PŘED POUŽITÍM

Před použitím robotického vysavače nebo příslušenství si přečtěte pečlivě následující informace.
Nepokoušejte se robotický vysavač sami rozmontovat nebo opravit. Pokud nastane problém, kontaktujte Zákaznické servisní středisko Hoover. Kontakt naleznete na stránkách www.hoover.cz/cs_CZ/servis.
**Schody:** Robotický vysavač je vybaven senzory proti pádu ze schodů nebo přes hranu. V některých situacích mohou být senzory zmatené. Vysavač nedokáže rozpoznat schody nižší než 8 cm. Jsou-li schody nižší než 8 cm, může to způsobit pád vysavače. Pokud je k dispozici, nastavte oblasti bez cíle nebo virtuální stěny v aplikaci a ochraňte robotický vysavač před pádem.
Lesklé, nebo velmi tmavé povrchy, používané na některých schodech, jako sklo nebo leštěná keramika mohou způsobit pád vysavače. Pokud je k dispozici, nastavte oblasti bez cíle nebo virtuální stěny v aplikaci a nebo na dolní schod položte koberec, abyste zamezili pádu vysavače.
Měli byste se vyvarovat použití vašeho robotického vysavače na mezipatrech, podestách nebo vyvýšených oblastech bez ohraničení. Pokud je k dispozici, nastavte oblasti bez cíle nebo virtuální stěny v aplikaci a zabraňte vstupu robotického vysavače do těchto oblastí.
**Použití baterie:** Váš robotický vysavač je napájen nabíjecími, vysokokapacitními lithiovými bateriemi. Funkčnost těchto nabíjecích baterií je garantována po dobu 6 měsíců, jsou-li používány v souladu s tímto návodem.
V případě významného snížení výkonnosti vysavače lze náhradní baterie získat od partnerského servisu společnosti Hoover.
Použijte pro váš vysavač pouze náhradní díly schválené společností či partnerským servisem Hoover. Použitím dílů, které nebyly schváleny firmou Hoover, se vystavujete nebezpečí a přicházíte o záruku.
K dobíjení vysavače používejte pouze dodanou nabíjecí základnu a nabíječku. Použití nesprávné nabíjecí základny nebo nabíječky je nebezpečné a ruší se jím platnost záruky.

| | |
|---|---|
| **Frekvenční pásma** | 2412 MHz to 2472 MHz |
| **Maximální radiofrekvenční výkon přenášený ve frekvenčním pásmu** | 802.11 b: +15.95 dBm<br>802.11 g: +14.91 dBm<br>802.11 n20: +13.78 dBm |

### Životní prostředí

Symbol na tomto zařízení označuje, že tento výrobek nesmí být likvidován jako domovní odpad. Zařízení musí být předáno do příslušného sběrného místa pro likvidaci elektrických a elektronických zařízení. Likvidace musí proběhnout v souladu s místními ekologickými předpisy pro likvidaci odpadu. Pro další podrobné informace o zacházení, novém použití a likvidaci tohoto zařízení, prosím, kontaktujte váš místní úřad, společnost pro sběr odpadu nebo obchod, kde jste jej zakoupili.

Tento spotřebič je v souladu s evropskými směrnicemi 2014/53/EU a 2011/65/EU. Chcete-li obdržet kopii prohlášení o shodě, prosím, kontaktujte výrobce na www.hoover.cz

CANDY HOOVER GROUP Srl Via Privata Eden Fumagalli, 20861 Brugherio (MB) Italy

## OBSAH BALENÍ

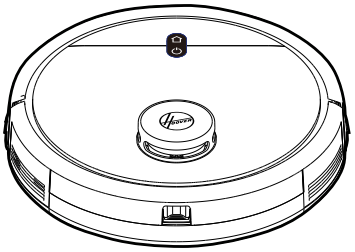

Robotický vysavač

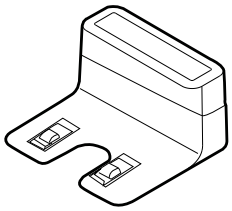

Nabíjecí základna

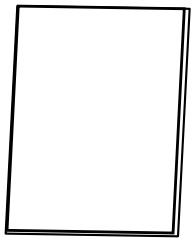

Návod k použití

Nabíječka

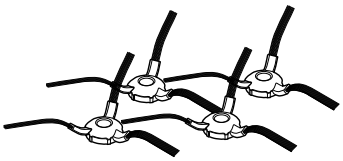

4x Kartáč na čištění okrajů

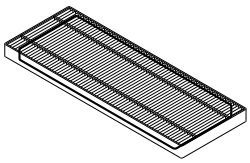

Další filtr pro robotický vysavač

Čisticí kartáček

## POZNEJTE SVŮJ ROBOTICKÝ VYSAVAČ

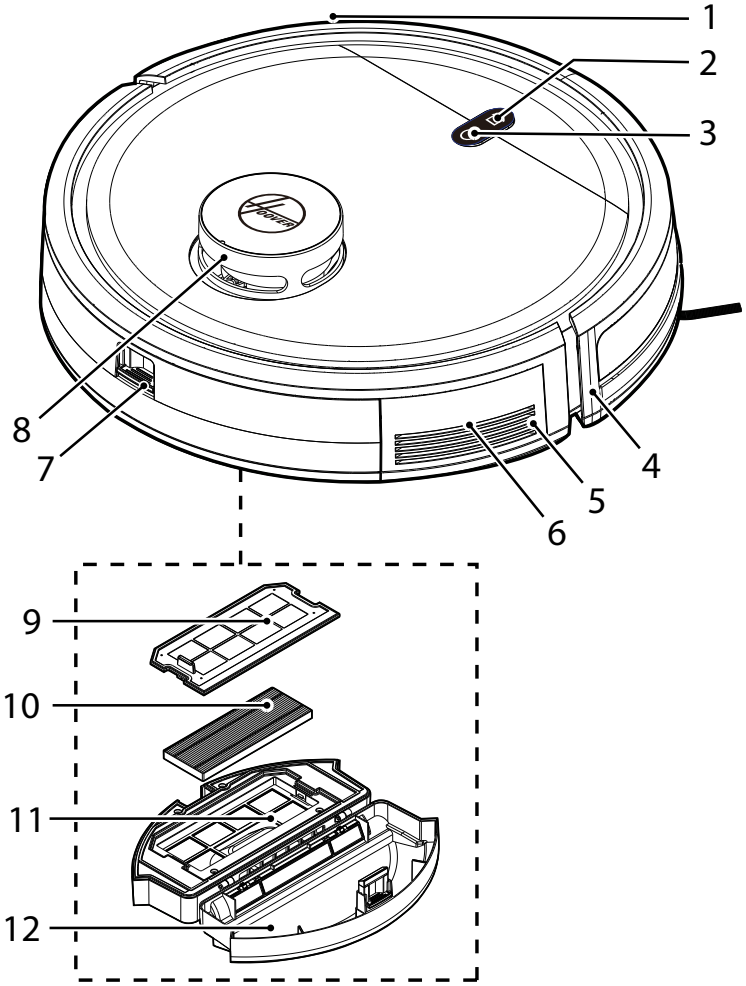


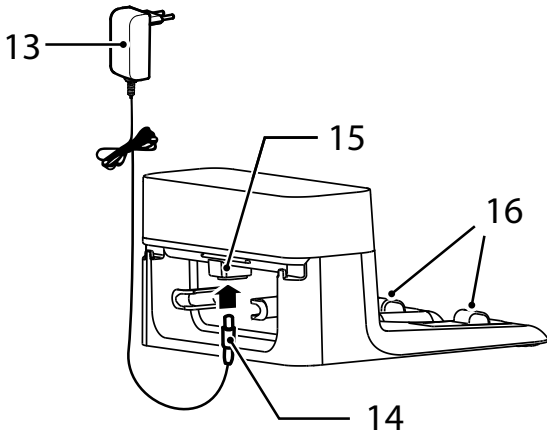


| | |
|---|---|
| 1 | Přední nárazník |
| 2 | Tlačítko HOME (Domů) (dobíjecí základna) |
| 3 | Tlačítko zapnout/vypnout |
| 4 | Přijímač signálu vpředu |
| 5 | Reproduktor |
| 6 | Tlačítko Reset (červené tlačítko) |
| 7 | Uvolňovací tlačítko nádoby na prach |
| 8 | Laserový skener |
| 9 | Sítko filtru |
| 10 | Filtr EPA |
| 11 | Horní kryt nádoby na prach |
| 12 | Dolní kryt nádoby na prach |

| | |
|---|---|
| 13 | Nabíječka |
| 14 | Přípojka do zásuvky |
| 15 | Síťový konektor nabíjecí základny |
| 16 | Kontakty nabíječky |

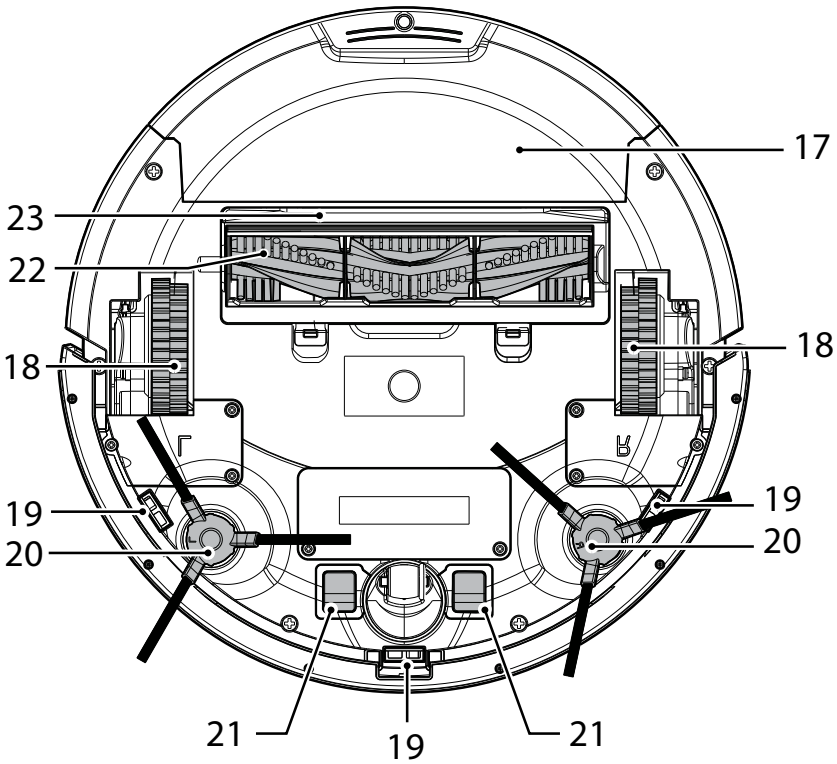


| | |
|---|---|
| 17 | Nádoba na prach |
| 18 | Pojezdové kolo |
| 19 | Senzor proti pádu |
| 20 | Kartáč na čištění okrajů |
| 21 | Nabíjecí kontakty |
| 22 | Rotační kartáč |
| 23 | Horní kryt rotačního kartáče |

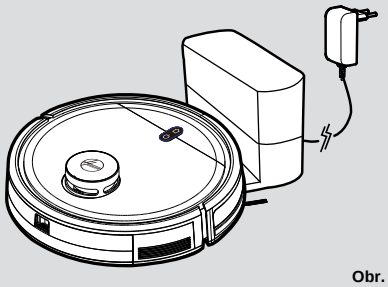

Obr. 1

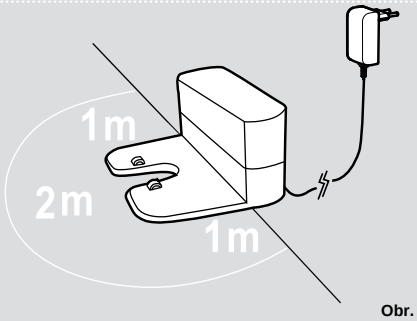


Obr. 2

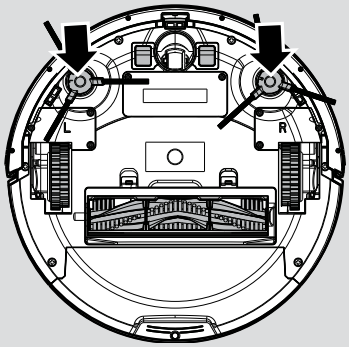


Obr. 3

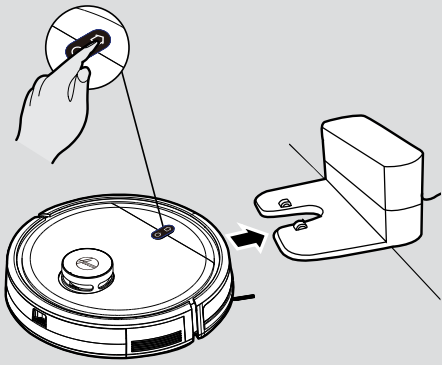

Obr. 4

## PŘIPRAVTE SVŮJ ROBOTICKÝ VYSAVAČ

### BALENÍ

Nevyhazujte obal vašeho robotického vysavače. V budoucnu může být vyžadován pro platnost vaší záruky.
Při rozbalování Vašeho Robota a příslušenství neumožněte přístup k plastovým obalům batolatům, dětem a zvířatům, aby nedošlo k udušení.
Před prvním použitím vložte vysavač do nabíjecí základny na 4-6 hodin. **[Obr. 1]**
Nevystavujte síťový adaptér vysavače teplotám pod 0°C nebo nad 30°C, mohlo by dojít k poškození baterie.
Síťový adaptér připojujte pouze ke standardní síťové zásuvce.

### BATERIE

Pro dosažení optimálního výkonu baterie doporučujeme, aby baterie vysavače byly plně nabité.
Není-li vysavač Robot používán, měl by být ponechán připojený k nabíjecí základně. Vysavač je vybaven inteligentním systémem nabíjení. Ten zabraňuje přebití baterií.
Ujistěte se, že všechny osoby v místnosti ví o přítomnosti robotického vysavače, aby nedošlo k nehodě.

### PŘIPRAVTE SVŮJ DOMOV

Před použitím odstraňte překážky, které se mohou dostat do cesty robotickému vysavači. Věnujte pozornost:
• Předmětům, které se dají snadno převrátit.
• Okrajům koberců nebo předložkám, na kterých se může zachytit.
• Záclonám, sahajícím na podlahu a ubrusům.
• Zdrojům tepla a hořlavým předmětům.
• Napájecím a jiným kabelům.
• Křehkým objektům.

### NASTAVENÍ NABÍJECÍ ZÁKLADNY

1. Připojte napájecí adaptér k nabíjecí základně a do zásuvky. **[Obr. 2]**
2. Ujistěte se, že napájecí kabel není zachycen pod nabíjecí základnou.
3. Umístěte nabíjecí základnu na nereflexní rovnou podlahu, nejlépe proti zdi. Pokud je povrch podlahy příliš reflexní, bude rušit navigační systém vysavače, a ten může mít obtíže s nalezením nabíjecí základny.
4. Ve vzdálenostech 2 m před a 1 m po stranách kolem nabíjecí základny by se neměly vyskytovat žádné předměty. **[Obr. 2]**
5. Ujistěte se, že napájecí kabel není zamotaný nebo příliš napnutý. Pokud někde přebývá část napájecího kabelu, uložte ji pomocí spony.
6. Zkontrolujte, zda je nádoba na prach řádně zasunuta do robotického vysavače
7. Zatlačte oba okrajové čisticí kartáčky do držáků, až zacvaknou. Věnujte pozornost označení L a R na zařízení i kartáčích. **[Obr. 3]**
8. Vyjměte houbičky z robotického vysavače. Naveďte robotický vysavač do nabíjecí základny. Při běžném použití, bude zapotřebí přibližně 4 až 5 hodin k úplnému nabití.

### NABÍJENÍ BATERIE [Obr. 4]

Dlouhým stiskem tlačítka ON/OFF (ZAP/VYP) na 3 až 5 sekund robotický vysavač zapnete, pak jej postavte dolů před nabíjecí základnu.
Stiskněte tlačítko Home (Domů) (nabíjecí základna) na robotickém vysavači a zkontrolujte, zda se pohybuje k nabíjecí základně.
Pro dosažení optimálního výkonu baterie se doporučuje, aby baterie robotického vysavače byly plně nabité.
Když se baterie nabíjí, tlačítka ON/OFF (Zap/Vyp) a Home (Domů) (nabíjecí základna) blikají bíle.
Pokud je baterie plně nabitá, světla nesvítí.

#### Automatické nabíjení

Pokud je kapacita baterie robotického vysavače nízká během čištění, robotický vysavač zastaví činnost, začne vyhledávat nabíjecí základnu, aby se dobil.
Když robotický vysavač dokončí čištění, automaticky přepne do režimu dobíjení a začne hledat nabíjecí základnu, aby se dobil.
**POZNÁMKA:** Ujistěte se, že nabíjecí kontakty robotického vysavače a nabíjecí základny nejsou znečištěné. V případě potřeby nabíjecí kontakty vyčistěte.
Pokud robotický vysavač nelze zapnout kvůli nízkému nabití, přesuňte robotický vysavač ručně k nabíjecí základně k nabití. Nabíjecí kontakty by měly být v rovině a krajní čisticí kartáček by neměl být zaseknutý mezi nabíjecími kontakty.

#### Baterie

V průběhu času se kapacita baterie robotického vysavače sníží a bude nutné ji vyměnit. Náhradní baterii lze zakoupit u autorizovaného prodejce Hoover. Používejte pouze originální náhradní díly a příslušenství Hoover.

## POUŽITÍ ROBOTICKÉHO VYSAVAČE

**• Tlačítko Home (Domů) (dobíjecí základna)**
Krátké stisknutí: Dobíjení
Dlouhé stisknutí: Připojení aplikace

**Světelná kontrolka:**
Bílé blikající světlo: nabíjení
Bílé rychle blikající světlo: Připojení aplikace

**• Tlačítko zapnout/vypnout**
Dlouhé stisknutí: zapnout (pokud je robotický vysavač vypnutý)
Dlouhé stisknutí: vypnout (pokud je robotický vysavač zapnutý)
Krátké stisknutí: start/pozastavit (pokud je robotický vysavač ve spánkovém režimu)

**Světelná kontrolka:**
Modré blikající světlo: pohotovostní režim
Modré světlo svítí: pracovní režim
Modré světlo nesvítí: režim spánku

**1. Provozní postup robotického vysavače: režim spánku > pohotovostní režim > pracovní režim**
**A. Režim Sleep (spánku):** Když je robotický vysavač v pohotovostním režimu a nepracuje 3 minuty, automaticky se přepne do režimu spánku. Když je robotický vysavač v režimu spánku, kontrolka tlačítka nesvítí a robotický vysavač je nehybný.
**B. Pohotovostní režim:** Když je robotický vysavač v pohotovostním režimu, kontrolka tlačítka modře bliká a robotický vysavač je nehybný.
**C. Pracovní režim:** Když robotický vysavač pracuje, kontrolka tlačítko svítí modře a robotický vysavač uklízí.

**2. Pause (Pauza)**
Pauza znamená, že robotický vysavač se přepne z pracovního do pohotovostního režimu. Lze jej aktivovat stiskem tlačítka „on/off“ (zapnout/vypnout) na robotickém vysavači, nebo pomocí mobilní aplikace.

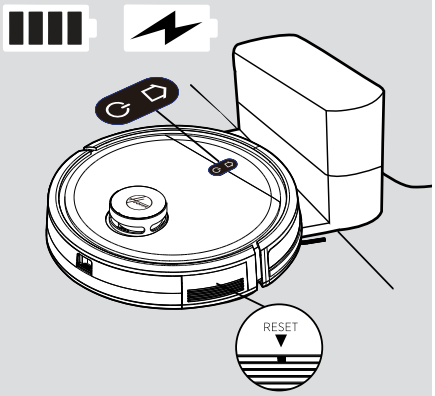


Obr. 5

**Pozor! [Obr. 5]**
Pokud je robotický vysavač v režimu spánku, stiskněte dvakrát tlačítko ON/OFF (ZAP/VYP) na robotickém vysavači, aby zahájil čištění.
Pokud robotický vysavač delší dobu nepoužíváte, dlouhým stiskem tlačítka ON/OFF (ZAP/VYP) robotický vysavač vypnete. Když robotický vysavač zaznamená náraz, stiskem tlačítka Reset na 2 až 3 sekundy pomocí jehly o méně než 2 mm, čímž provedete nucené vypnutí.

**APLIKACE KE STAŽENÍ A PŘIPOJENÍ PŘES WIFI [Obr. 6]**
Chcete-li získat přístup ke všem funkcím robotického vysavače odkudkoli, doporučujeme stáhnout si aplikaci HG5. Budete moci svůj robotický vysavač ovládat co nejefektivněji.
1. Stáhněte si aplikaci „HG5“ z Apple App Store, Google Play nebo APP Gallery.
2. Otevřete aplikaci a vytvořte si účet pomocí e-mailu a hesla. Potvrďte přihlášení.
3. Zkontrolujte, zda je vaše mobilní zařízení připojeno k síti Wi-Fi.
4. Klikněte na „přidat zařízení“ v aplikaci, pro dokončení párování postupujte podle pokynů.

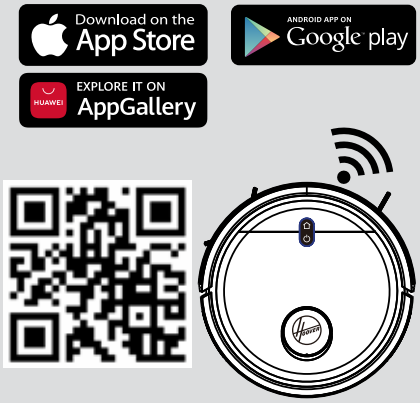


Obr. 6

**UPOZORNĚNÍ:**
Název WiFi nesmí přesáhnout 32 znaků.
Pokud spojení selhalo, při kontrole postupujte podle následujících kroků:
• Ujistěte se, že jste vložili správné heslo routeru WIFI
• Ujistěte se, že je síť WiFi nastavená na 2,4 GHz
• Ujistěte se, že robot není daleko od routeru.

**S APLIKACÍ HG5**
Po úspěšném spárování vašeho robota můžete vytvořit mapu svého domova. To vám umožní přístup k plně upravitelným nastavením a plánům čištění vašeho robota.

Klikněte na ikonu robota pro přístup na stránku mapy. Před zapnutím robota nezapomeňte odstranit veškeré překážky na podlaze (kabely, ponožky, boty).
Stiskněte tlačítko POWER/ON (ZAPNUTÍ) a nechte robota zahájit mapování vašeho bytu. Na své domovské stránce uvidíte tvorbu mapy. Poté, co robot naskenuje celý váš byt, uvidíte na svém telefonu kompletní mapu. Každému pokoji můžete dát vlastní název, upravit ho a nastavit příslušný plán čištění (úroveň sacího výkonu, úroveň mopování, frekvenci čištění atd.).

- Doba čištění: uvádí dobu posledního čištění
- Čištěná oblast: uvádí plochu v metrech čtverečních, kterou robot prošel při posledním čištění
- Baterie: aktuální úroveň nabití baterie

• POWER/ON (ZAPNUTÍ) ( )
Robot zahájí čištění podle aktuálních nastavení čištění.
• BACK TO CHARGE (ZPĚT NA NABÍJENÍ) ( )
Robot přijede zpět na nabíjecí základnu.
* Všechny ostatní ikony se rozsvítí a budou k dispozici pouze po stisku ikony Power On (zapnutí).

• GO TO PLACE (CESTA NA MÍSTO) ( )
Zvolte konkrétní místo na mapě, robot tam přejede a zahájí čištění podle aktuálních nastavení čištění.
• SELECT ROOM (ZVOLIT POKOJ) ( )
Zvolte konkrétní místnost na mapě, robot tam přejede a zahájí čištění podle nastavení čištění pokoje.
• SELECT AREA (ZVOLIT OBLAST) ( )
Zvolte konkrétní oblast na mapě, robot tam přejede a zahájí čištění podle aktuálních nastavení čištění.
• NO-GO AREAS (OBLASTI BEZ CÍLE) ( )
Určete konkrétní oblast, kam nebude mít robot dovoleno vjet. Můžete stanovit oblasti bez cíle pro mopování, vysávání nebo obojí.
• CUSTOMISE (UPRAVIT) ( )
Upravte pokoje na mapě. Lze spojit nebo rozdělit různé místnosti, zcela resetovat mapu, přejmenovat místnosti, nastavit plán čištění pro každou místnost, nastavit sekvence čištění místností.
• NASTAVENÍ (•••)
Úplný seznam nastavení robota

## ÚDRŽBA ROBOTICKÉHO VYSAVAČE

### VYPRÁZDNĚNÍ NÁDOBY NA PRACH

**Před prováděním jakékoli údržby se ujistěte, že je robotický vysavač vypnutý.**

1. Vypněte robota a vyjměte jej z nabíjecí základny.
2. K čištění všech povrchů použijte suchý hadřík. ZABRAŇTE při čištění vniknutí vody do kterékoli části výrobku.

**Po vysávání vyjměte nádobu na prach.**

1. Stiskněte uvolňovací tlačítko a vytáhněte ji. **[Obr. 7]**
2. Vyprázdněte nádobu na prach nad odpadkovým košem. **[Obr. 8]**
3. V případě potřeby použijte čisticí kartáček k odstranění zbylého prachu z vnitřního povrchu nádoby na prach nebo z povrchu filtru
4. Vložte nádobu na prach zpět do robota

### ČIŠTĚNÍ FILTRŮ

Robotický vysavač je vybaven předmotorovým filtrem. Pro udržení optimálního čisticího výkonu pravidelně čistěte kryt filtru a předmotorový filtr. Měly by být čištěny po každých 5 vyprázdnění nádoby na prach a neměly by být myty.

1. Po vysávání vyjměte nádobu na prach, stiskněte uvolňovací tlačítko a vytáhněte. **[Obr. 7]**
2. Vyprázdněte zásobník na nečistoty. **[Obr. 8]** Otevřete nádobu na prach, vyjměte síťku filtru spolu s filtrem, pak vyjměte filtr EPA ze síťky filtru a odděleně je vyčistěte. Montáž se provádí v obráceném pořadí, zkontrolujte správné smontování filtru. **[Obr. 9,10]**

**DŮLEŽITÉ:** Filtry pravidelně kontrolujte a udržujte podle pokynů pro údržbu filtru. Tím se zajistí maximální výkonnost čištění.
Pokud síťka filtru i filtr jsou poškozené, měly by se okamžitě vyjmout a vyměnit, aby nedošlo k poškození motoru vysavače.

### ČIŠTĚNÍ ROTAČNÍHO KARTÁČE

Chcete-li zachovat optimální výkon vysavače, pravidelně čistěte rotační kartáč.

1. Vypněte robotický vysavač a otočte ho.
2. Stiskněte spony na podložce a sejměte kryt rotačního kartáče. **[Obr. 11]**
3. Zvedněte rotační kartáč tak, že uchopíte jeden konec rotačního kartáče. **[Obr. 12]**
4. Pomocí čisticích kartáčků vyjměte namotané předměty z rotačního kartáče i nečistotu ze štětin. Neztraťte gumovou objímku na kulovém ložisku.
5. Po vyčištění vložte rotační kartáč i kryt rotačního kartáče zpět do robotického vysavače.

**Pozor:** Veškeré činnosti údržby by se měly provádět po vyjmutí nádoby na prach, jinak hrozí náhodné vysypání nečistot v nádobě na prach.

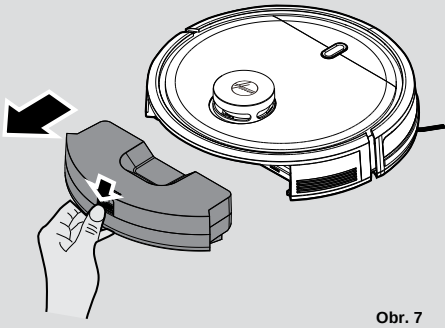
Obr. 7

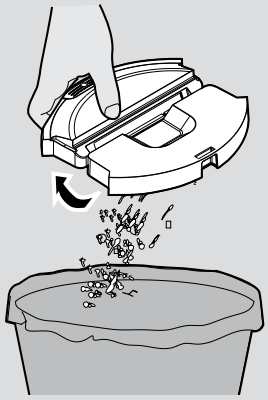
Obr. 8

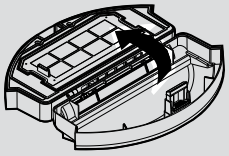
Obr. 9

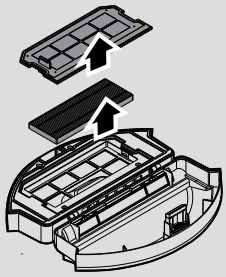
Obr. 10

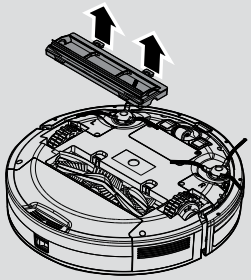
Obr. 11

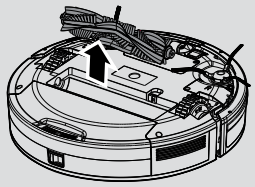
Obr. 12

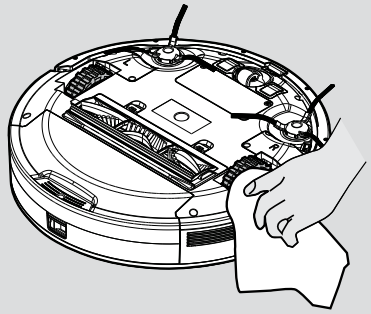

Obr. 13

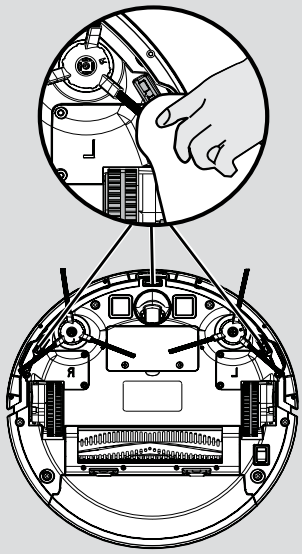

Obr. 14

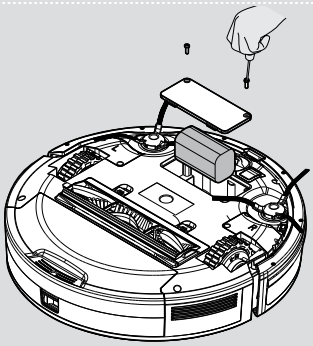

Obr. 15

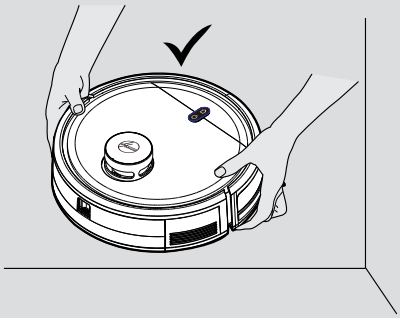

Obr. 16

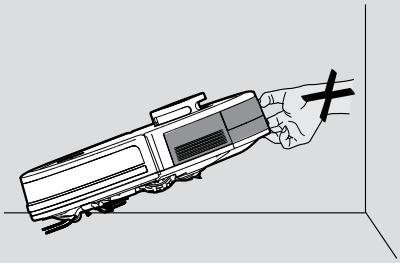

Obr. 17

**ČIŠTĚNÍ KARTÁČE NA ČISTĚNÍ ROHŮ**

Když se okrajové kartáče znečistí, vyčistěte je čistou vodou a vysušte je před použitím; pokud je okrajový kartáč poškozený a nefunguje normálně, vyměňte jej.

**Pozor!**

Když vyměňujete okrajové čisticí kartáčky, přiložte značky „L“ a „R“ na kartáči k „L“ a „R“ na spodní straně robotického vysavače.

**ČIŠTĚNÍ HNACÍCH KOLEČEK [Obr. 13]**

1. Vypněte vysavač a otočte ho.
2. Odstraňte veškeré nečistoty, nebo vlasy, uchycené na kolečkách.
3. Otřete kolečka suchým hadříkem.

**ČIŠTĚNÍ SNÍMAČŮ PROTI PÁDU [Obr. 14]**

Pro zajištění bezpečného provozu robotického vysavače je důležité udržovat senzory proti pádu čisté. Na spodní straně robotického vysavače jsou umístěny 3 snímače. Otočte robotický vysavač vzhůru nohama a vyčistěte je měkkým hadříkem, abyste odstranili veškerý nahromaděný prach, nečistoty nebo úlomky.

**VÝMĚNA BATERIE [Obr. 15]**

1. Pomocí šroubováku vyjměte šrouby z krytu baterie ve spodní části robotického vysavače;
2. Odstraňte kryt baterií.
3. Odpojte konektor a vyjměte baterii z prostoru pro baterie;
4. Vložte novou baterii do prostoru a znovu zapojte konektor. Dbejte na správnou polaritu konektoru a kabelů. Nasaďte zpět kryt baterie a zavřete jej pomocí dvou šroubů.
5. Zapněte přístroj a ověřte normální chod.

**Pozor!**

Vyměněné baterie likvidujte způsobem šetrným k životnímu prostředí, aby nedošlo ke znečištění.

**DŮLEŽITÁ INFORMACE**

Použijte pro váš robotický vysavač pouze schválené náhradní díly.
Používání dílů neschválených firmou Hoover je nebezpečné a přicházíte tím o záruku.
Pokud robotický vysavač po několik měsíců nebudete používat, vyjměte baterie a uložte jej na chladném a suchém místě.
**DŮLEŽITÉ:** Před údržbou se vždy ujistěte, že je zařízení vypnuté. Na zvedání a přenos vždy používejte obě ruce a držte robotický vysavač v rovině. **[Obr. 16]**
Když robotický vysavač zvedáte, nechytejte za nádobu na prach, jinak hrozí její náhodné rozevření. **[Obr. 17]**
Neměli byste používat robotický vysavač na přímém slunci nebo na tmavě lakovaných površích, protože tyto podmínky mají nežádoucí dopad na chování robotického vysavače.

## ŘEŠENÍ POTÍŽÍ

Budete-li mít s vaším robotickým vysavačem nějaký problém, postupujte podle tohoto jednoduchého kontrolního seznamu, než zavoláte do Zákaznického servisního střediska Hoover.

**• Robotický vysavač po zapnutí nefunguje**

| Kontrolka ON/OFF (zap/vyp) a tlačítka Home (Domů) | Kroky |
|---|---|
| Bílá a modrá bliká | Zkontrolujte, zda jsou okrajové čisticí kartáčky čisté a správně nasazené |
| | Zkontrolujte, zda je rotační kartáč čistý a správně nasazený |
| Bílá svítí | Zkontrolujte, zda je zásobník na prach řádně zasunutý |
| Bílá a světle modrá blikají | Zkontrolujte, zda jsou hnací kolečka čistá a funkční |
| Modrá a světle modrá blikají | Zkontrolujte senzory proti pádu a přední nárazník - musejí být čisté a funkční |
| Bílá bliká | Zkontrolujte funkčnost laserového skeneru |

**• Robotický vysavač se automaticky nedobíjí**
Zkontrolujte, zda mezi robotickým vysavačem a nabíjecí základnou nejsou žádné překážky, ani žádné předměty v okolí nabíjecí základny 2 metry před ní a 1 metr do každé strany.
**• Robotický vysavač je zachycen**
Robotický vysavač se pokusí sám osvobodit, ale v některých případech je nutné mu pomoci ručně.
**• Robotický vysavač je při čištění velmi hlučný**
Vyčistěte nádobu na prach i filtr, vyčistěte a zkontrolujte rotační kartáč a hnací kolečka.
**• Čistící výkon je slabý**
Vyčistěte nádobu na prach i filtr, vyčistěte a zkontrolujte rotační kartáč a hnací kolečka.

## DŮLEŽITÉ INFORMACE

### Náhradní díly a spotřební materiály Hoover
Vždy používejte originální náhradní díly společnosti Hoover. Získáte je u místního prodejce výrobků Hoover nebo u servisních partnerů. Při objednávce dílů laskavě vždy uvádějte číslo modelu.

### Kvalita
Kvalita výroby ve výrobních továrnách společnosti Hoover byla posouzena nezávislou organizací. Naše výrobky jsou vyráběny podle systému jakosti, který splňuje požadavky ISO 9001.

### Vaše záruka
Záruční podmínky pro tento vysavač stanovuje váš zástupce v zemi, v níž je prodáván. Přesné znění podmínek vám poskytne prodejce, u něhož jste si zařízení zakoupili. Při reklamaci podle těchto záručních podmínek je nutno předložit doklad o koupi nebo účtenku.

Právo změny bez předchozího upozornění vyhrazeno.

## NAVODILA ZA VARNO UPORABO

Sesalnik lahko uporabljate le za čiščenje stanovanjskih prostorov, kot je opisano v tem priročniku. Prosimo, da se pred uporabo sesalnika temeljito seznanite s temi navodili.

Pred čiščenjem naprave ali kakršnimi koli vzdrževalnimi deli vedno izklopite sesalnik in odstranite polnilnik iz vtičnice.

To napravo lahko uporabljajo otroci, starejši od 8 let ter osebe z zmanjšanimi telesnimi, zaznavnimi in mentalnimi sposobnostmi ali osebe s pomanjkljivimi izkušnjami in znanjem, če so pod nadzorom ali so bile ustrezno podučene o varni uporabi naprave ter se zavedajo nevarnosti, ki so povezane z njegovo uporabo. Otroci se ne smejo igrati z aparatom. Otroci ne smejo čistiti ali vzdrževati aparata brez nadzora.

Če je napajalni električni kabel poškodovan, nemudoma prenehajte z uporabo sesalnika. Da bi se izognili nevarnosti, mora napajalni električni kabel zamenjati pooblaščeni Hooverjev serviser.

Če površina, ki jo nameravate čistiti, vsebuje balkon ali stopnice, morate postaviti pregrado, da bi preprečili dostop do balkona in tako omogočili varno delovanje. Medtem ko robotski sesalnik čisti, morajo majhni otroci in živali biti pod nadzorom.

Napravo vedno hranite znotraj. **Ne** uporabljajte je na prostem ali je izpostavljajte vremenskim vplivom, vlagi ali toplotnim virom (pečica, kamin, mokra tla).
Robotskega sesalnika ali dodatnih priključkov **ne** izpostavljajte prekomerni toploti / mrazu (hranite pri temperaturah od 0-30 °C).
Pazite, da vam robotski sesalnik **ne** pade na tla. Če je sesalnik padel na tla, ste ga poškodovali, pustili na prostem ali je padel v vodo, ne uporabljajte nobenih dodatnih priključkov.
Vmesnika za napetost nikoli **ne** izklapljajte tako, da bi ga povlekli za napajalni kabel.
**Ne** uporabljajte ga za čiščenje stopnišča.

**Polnjenje baterij**
Uporabljajte le originalni polnilnik, ki je priložen napravi.
Preverite, ali je napajalna napetost enaka tisti, ki je navedena na polnilniku.
Baterij nikdar ne polnite na temperaturi nad 30° C ali pod 0° C.
Priloženi polnilnik priključite v vtičnico.

Puščanje baterij se lahko pojavi ob skrajnih temperaturah ali pretirani uporabi. Če tekočina pride v stik s kožo, jo nemudoma sperite z vodo. Če tekočina pride v stik z očmi, jih nemudoma začnite spirati s čisto vodo in nadaljujte vsaj 10 minut. Poiščite zdravniško pomoč.

Normalno je, da se polnilnik med polnjenjem segreva.
Uporabljajte le dodatke, potrošni material ali nadomestne dele, ki jih priporoča ali dobavi Hoover.
**Ne** sesajte trdih ali ostrih predmetov, vžigalic, vročega pepela, cigaretnih ogorkov ali podobnih predmetov.
**Ne** smete pršiti ali sesati vnetljivih tekočin, čistil, razpršil ali njihovih hlapov.
**Prenehajte** z uporabo, če sta naprava ali polnilec poškodovana.
**Hooverjev servis:** Za zagotovitev nenehnega varnega in učinkovitega delovanja naprave priporočamo, da servis ali popravila izvrši le pooblaščeni Hooverjev serviser.
**Ne** uporabljajte naprave za čiščenje živali ali ljudi.
**Ne** smete zamenjati originalnih baterij za ponovno polnjenje z navadnimi baterijami.
Če robotskega sesalnika ne boste uporabljali dlje časa (več tednov), izključite vtikač napajalnega vmesnika.

**Odstranitev baterij**
Če boste napravo odvrgli, morate najprej odstraniti baterije. Ko želite odstraniti baterije, mora biti naprava izključena iz električnega toka. Baterije odvrzite na varen način. Napravo pustite delovati dokler baterije niso popolnoma prazne. Uporabljene baterije je treba odnesti v enoto za recikliranje. Baterije se ne smejo odvreči v gospodinjske odpadke. Za odstranitev baterij vas prosimo, da se obrnete na Hooverjev center za kupce ali nadaljujete po sledečih navodilih. Izklopite polnilnik in ugasnite robotski sesalnik. Obrnite robotski sesalnik in jo namestite na ravno površino. Odstranite vijake in pokrov prostora za baterije. Odstranite baterijo.

**OPOMBA:** V primeru težav z razstavljanjem naprave ali za podrobnejše informacije o ravnanju z izdelkom, obnovi ali recikliranju izdelka se obrnite na krajevni urad ali komunalno podjetje za odvoz gospodinjskih odpadkov.



*** Le pri določenih modelih ** Se razlikuje pri različnih modelih**

## POMEMBNE OPOMBE PRED UPORABO

Pred uporabo robotskega sesalnika ali dodatnih priključkov pozorno preberite naslednje informacije.
Robotskega sesalnika ne razstavljajte in ga ne popravljajte sami. Če pride do napake v delovanju, vas prosimo, da se za strokovni nasvet obrnete na Hooverjev poprodajni servis.
**Stopnišče:** Robotski sesalnik ima senzorje, ki preprečujejo padec po stopnicah, stopnišču ali preko roba. Senzorji se lahko v nekaterih primerih zmedejo. Robotski sesalnik ne zazna stopnic, ki so nižje od 8 cm. Pri stopnicah, nižjih od 8 cm, lahko robotski sesalnik pade. Če je na voljo, v aplikaciji nastavite nedostopna območja ali virtualne stene, da preprečite padec Robota.
Površine z visokim odsevom ali zelo temne površine, ki pokrivajo nekatere stopnice ali stopnišča, kot so steklo ali polirana keramika, lahko povzročijo, da robotski sesalnik pade. Če je na voljo, v aplikaciji nastavite nedostopna območja ali nastavite preprogo na spodnjo stopnico, da preprečite padec Robota.
Izogibajte se uporabi robotskega sesalnika na mezaninu, stopniščnem podestu ali dvignjenih površinah brez robov. Če je na voljo, v aplikaciji nastavite nedostopna območja ali virtualne stene, da preprečite dostop Robota do teh območij.
**Uporaba baterije:** Vaš robotski sesalnik deluje na visoko zmogljive litijske baterije za ponovno polnjenje. Baterije za ponovno polnjenje imajo garancijo 6 mesecev, ob vzdrževanju in delovanju v skladu z navodili z uporabo.
Ob znatnem padcu zmogljivosti robotskega sesalnika lahko pri Hooverjevem trgovcu kupite nadomestne baterije.
Za svoj robotski sesalnik uporabljajte samo nadomestne dele, ki jih priporoča Hoover. Uporaba nadomestnih delov, ki jih Hoover ne priporoča, je nevarna in razveljavi garancijo.
Za ponovno polnjenje svojega Robota uporabljajte le priloženo polnilno postajo in priloženi napajalni vmesnik. Uporaba neustrezne polnilne postaje ali neustreznega napajalnega vmesnika je nevarna in razveljavi garancijo.

| | |
|---|---|
| **Frekvenčni pasovi** | 2412 MHz to 2472 MHz |
| **Masimalna RF moč, prenesena na frekvenčni pas** | 802.11 b: +15.95 dBm<br>802.11 g: +14.91 dBm<br>802.11 n20: +13.78 dBm |

### Okolje

Simbol na izdelku pomeni, da izdelka ne smete odstraniti kot gospodinjski odpadek. Oddati ga morate na zbirnem mestu za recikliranje električne in elektronske opreme. Odstranitev morate izvesti v skladu z okoljskimi predpisi glede odstranjevanja odpadkov. Za podrobneješe informacije o ravnanju z izdelkom, obnovi in recikliranju izdelka se obrnite na krajevni urad, komunalno podjetje za odvoz gospodinjskih odpadkov ali trgovino, kjer ste izdelek kupili.

Ta naprava je v skladu z evropskimi direktivami 2014/53/EU in 2011/65/EU. Če želite prejeti kopijo izjave o skladnosti, stopite v stik s proizvajalcem. Njegov kontakt najdete na spletni strani www.candy-group.com.

CANDY HOOVER GROUP Srl Via Privata Eden Fumagalli, 20861 Brugherio (MB) Italy

## VSEBINA ŠKATLE

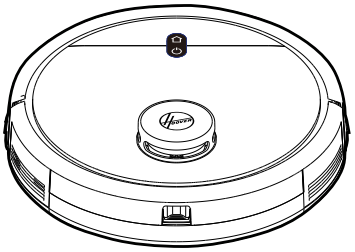

Robotski Čistilnik

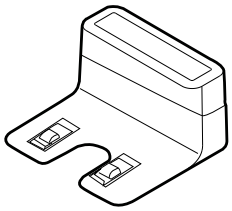

Podstavek
za polnjenje

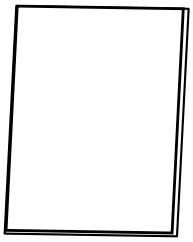

Priročnik
za uporabnika

Napajalni vmesnik

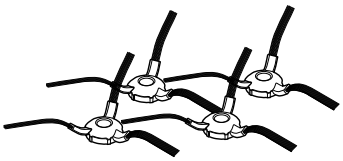

4x Krtačka za
čiščenje robov

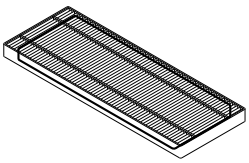

Dodatni filter
za Robota

Krtača za čiščenje

## SPOZNAJTE SVOJ ROBOTSKI SESALNIK

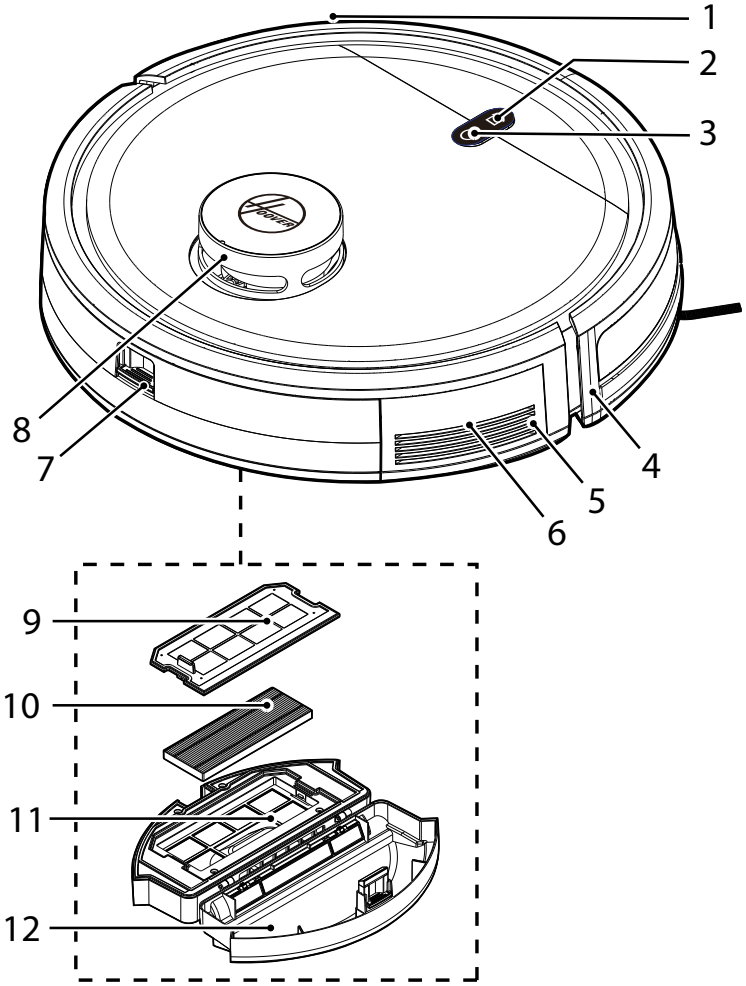


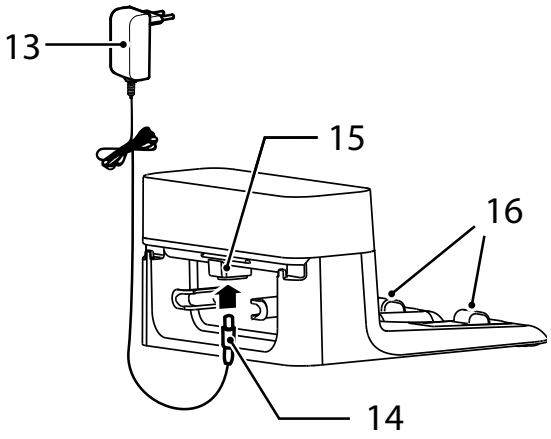


| | |
|---|---|
| 1 | Sprednji odbijač |
| 2 | HOME (Gumb) na polnilni postaji |
| 3 | Gumb za vklop/izklop |
| 4 | Sprednji sprejemnik signala |
| 5 | Zvočnik |
| 6 | Gumb za ponastavitev (rdeči gumb) |
| 7 | Gumb za odpenjanje posode za prah |
| 8 | LIDAR stolp |
| 9 | Mrežni filter |
| 10 | EPA filter |
| 11 | Zgornji pokrov posode za prah |
| 12 | Spodnji pokrov posode za prah |

| | |
|---|---|
| 13 | Napajalni vmesnik |
| 14 | Priključek za električno napajanje |
| 15 | DC priključek, Podstavek za polnjenje |
| 16 | Spoji polnilnika |

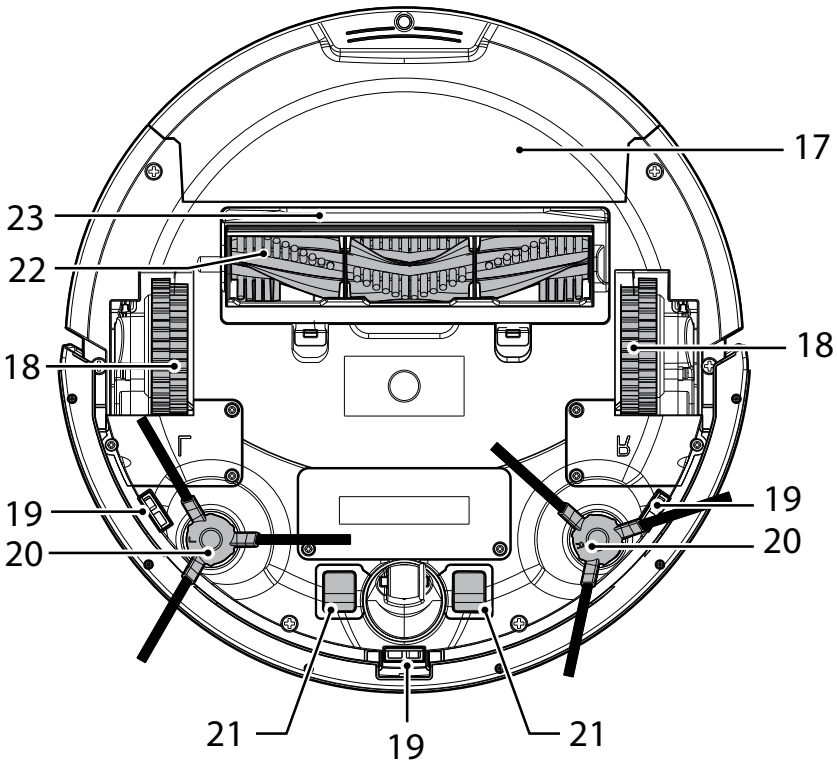


| | |
|---|---|
| 17 | Posoda za prah |
| 18 | Pogonsko kolo |
| 19 | Senzor za preprečevanje padcev |
| 20 | Krtačka za čiščenje robov |
| 21 | Stiki za polnjenje Robota |
| 22 | Vrtljiva krtača |
| 23 | Zgornji pokrov krtače |

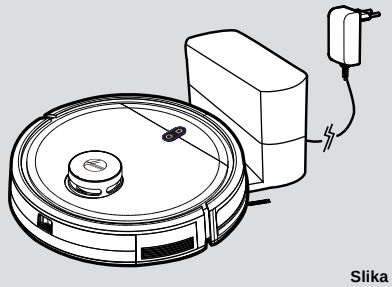

Slika 1

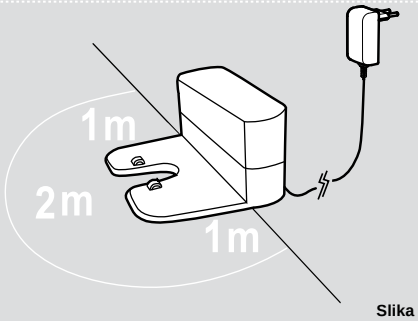


Slika 2

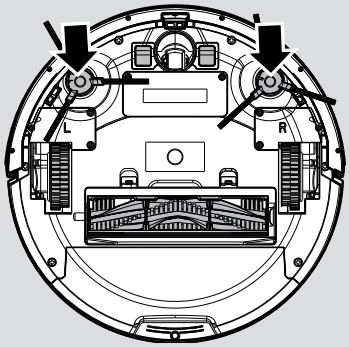


Slika 3

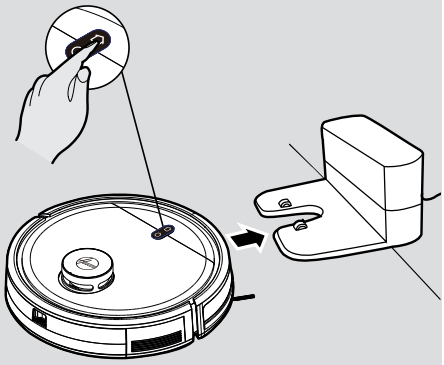

Slika 4

## PRIPRAVITE SVOJ ROBOTSKI SESALNIK

### EMBALAŽA

Embalaže robotskega sesalnika ne odvrzite. V prihodnosti bo mogoče zahtevana za potrditev garancije.
Med razpakiranjem robotskega sesalnika in dodatnih priključkov bodite pozorni, da plastične vrečke ne pridejo v bližino dojenčkov, otrok in živali, da preprečite nevarnost zadušitve.
Pred prvo uporabo ga polnite 4-6 ur. **[Slika 1]**
Napajalnega vmesnika robotskega sesalnika ne izpostavljajte temperaturam pod 0°C ali nad 30°C, saj bi tako lahko poškodovali baterijo.
Napajalni vmesnik lahko priključite samo v standardno vtičnico.

### BATERIJA

Za optimalno delovanje baterij priporočamo, da ostanejo baterije robotskega sesalnika popolnoma napolnjene.
Kadar robotskega sesalnika ne uporabljate, ga pustite priključenega na polnilno postajo. Robot ima inteligenten sistem polnjenja. to preprečuje prekomerno napolnitev baterij.
Da se izognete nesrečam, se prepričajte, da se vse osebe v prostoru zavedajo prisotnosti robotskega sesalnika.

### PRIPRAVA VAŠEGA DOMA

Pred uporabo umaknite ovire, ki bi lahko bile v napoto Robotu. Bodite pozorni na:
• predmete, ki se lahko z lahkoto prevrnejo,
• robove preprog, v katere se lahko zapne,
• do tal segajoče zavese in prti,
• vire toplote ali vnetljive predmete,
• napajalne kable,
• lomljive predmete.

### NAMESTITEV POLNILNE POSTAJE

1. Priključite glavni napajalni vmesnik in ga priključite na postajo polnilnika. **[Slika 2]**
2. Prepričajte se, da pod njo ne leži priključni kabel.
3. Postajo polnilnika postavite na ravna neodsevna tla, po možnosti ob steno. Če so tla preveč odsevna, bo to vplivalo na navigacijski sistem Robota, kar mu lahko povzroči težave pri lociranju postaje polnilnika.
4. 2 metra pred podstavkom za polnjenje ter 1 meter na vsako stran naj se ne nahaja noben predmet. **[Slika 2]**
5. Preverite, da priključni kabel ni zavozlan ali nategnjen. Če je kabel predolg, s pomočjo vrvice za napajalni kabel shranite odvečno dolžino.
6. Preverite, da je v Robotu posoda za prah pravilno nameščena
7. Krtači za čiščenje robov pritiskajte na zagozde, dokler ne klikneta na mesto. Bodite pozorni na oznaki L in R na napravi in na krtačah. **[Slika 3]**
8. Z robotskega čistilnika odstranite gobice. Privedite svojega Robota do postaje polnilnika, da se začne polniti. Ob normalni uporabi bo trajalo prbližno 4/5 ure, da se popolnoma napolni.

**POLNJENJE BATERIJE [Slika 4]**

Držite gumb ON/OFF od 3 do 5 sekund, da vklopite Robota, položite ga pred postajo polnilnika.
Pritisnite gumb Home (polnilna postaja) na robotu, prepričajte se, da se premika na polnilno postajo.
Za optimalno delovanje baterije priporočamo, da ostane baterija robotskega sesalnika popolnoma napolnjena.
Ko se baterija polne, gumba ON/OFF in Home (polnilna postaja) belo utripata.
Če je baterija popolnoma polna, gumba ne utripata.

**Samodejno polnjenje**

Če je zmogljivost baterije robota med sejo čiščenja nizka, bo robotski čistilnik prenehal s čiščenjem in začel iskati podstavek polnilne postaje.
Ko robotski čistilnik konča sejo čiščenja, bo samodejno preklopil v način ponovnega polnjenja in začel iskati podstavek polnilne postaje.
**OPOMBA:** Prepričajte se, da spoji za polnjenje robota in postaja polnilnika niso umazani. Če je potrebno, očistite spoje za polnjenje.
Če robota ni mogoče vklopiti zaradi nizke napolnjenosti baterije, ga ročno premaknite na podstavek polnilnika za polnjenje. Spoji za polnjenje morajo biti poravnani in ščetka za čiščenje robov ne sme biti zataknjena med polnilne spoje.

**Baterija**

Sčasoma se bo zmogljivost baterije vašega robota zmanjšala in bo morala biti zamenjana. Nadomestno baterijo lahko kupite pri Hooverjevem pooblaščenem prodajalcu. Uporabljajte samo prave rezervne dele in pripomočke znamke Hoover.

## UPORABA VAŠEGA ROBOTSKEGA SESALNIKA

**• Home (Gumb) na polnilni postaji**
Kratek pritisk: Ponovno polnjenje
Dolgo držanje: Povezava z aplikacijo

**Osvetljena oznaka:**
Utripajoča bela luč: polnjenje
Hitro utripajoča bela luč: Povezava z aplikacijo

**• Gumb za vklop/izklop**
Dolgo držanje: vklop (če je robot izklopljen)
Dolgo držanje: izklop (če je robot vklopljen)
Kratek pritisk: začetek/pavza (če je robot v stanju mirovanja)

**Osvetljena oznaka:**
Utripajoča modra luč: način stanje pripravljenosti
Modra luč sveti: način delovanja
Modra luč ne sveti: način stanje mirovanja

**1. Postopek delovanja robota: način mirovanja > način stanja pripravljenosti > način delovanja**
**A. Način mirovanja:** Ko je robot v načinu mirovanja in 3 minute ni delal, bo šel samodejno v način mirovanja. Ko je robot v načinu mirovanja, so luči na gumbu ugasnjene in se robot ne premika.
**B. Način stanja pripravljenosti:** Ko je robot v načinu stanja pripravljenosti, luč na gumbu modro utripa in robot se ne premika.
**C. Način delovanja:** Ko robot deluje, luč na gumbu sveti modro in robot ima sejo čiščenja.

**2. Pavza**
Pavza pomeni, da je robot preklopljen iz načina delovanja v način stanja pripravljenosti. To lahko vklopite s pritiskom na gumb “on/off” na robotu ali v aplikaciji za mobilni telefon.

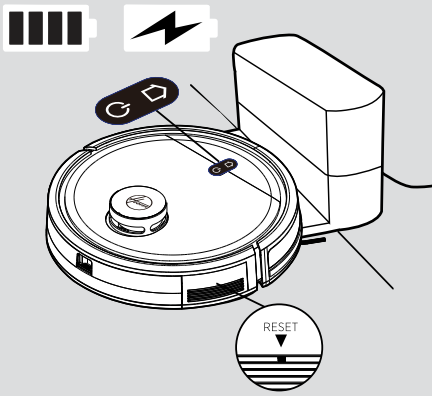


Slika 5

**Pozor! [Slika 5]**
Če je robot v stanju mirovanja, dvakrat pritisnite na gumb “on/off” zato, da ga pripravite do začetka čiščenja.
Če robota dlje časa ne boste uporabljali, držite gumb “ON/OFF” zato, da robota izklopite.
Ko robot doživi trk, prosimo, da z manj kot 2 mm dolgo iglo 2-3 sekunde držite gumb Reset (ponastavitev) na rogu, da ga na silo izklopite.

**PRENAŠANJE APLIKACIJE IN POVEZAVA PREKO WIFI-JA [Slika 6]**
Za dostop do vseh funkcij robota od koderkoli priporočamo, da si prenesete aplikacijo HG5. Z robotom boste lahko upravljali na najučinkovitejši način.
1. Prenesite aplikacijo HG5 iz trgovine App, Google Play ali APP Gallery.
2. Odprite aplikacijo, ustvarite račun s svojim računom elektronske pošte in geslom. Potrdite prijavo.
3. Prepričajte se, da ima vaša mobilna naprava povezavo z WiFi-jem.
4. Kliknite na “dodajte napravo” (“add device”) v aplikaciji in sledite navodilom, da dokončate združevanje.

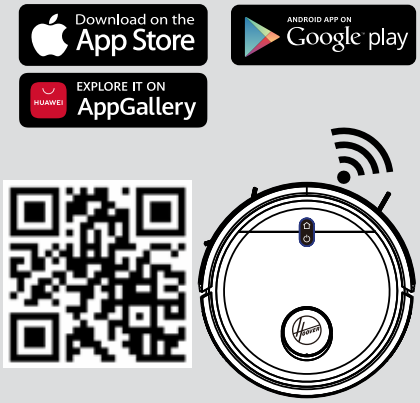


Slika 6

**OPOZORILO**
Ime povezave WiFi ne sme biti daljše od 32 znakov.
Če združevanje n i uspešno, sledite naslednjim korakom za preverjanje:
• Prepričajte se, da ste vnesli pravilno geslo usmerjevalnika za WIFI
• Prepričajte se, da ste nastavili omrežje WiFi na 2,4 GHz
• Prepričajte se, da robot ni daleč stran od usmerjevalnika.

**S HG5 APP**
Po uspešnem združevanju robota lahko ustvarite zemljevid svojega doma. To vam bo omogočalo dostop do popolnoma prilagodljivih nastavitev in urnikov čiščenja vašega robota.

Kliknite na ikono Robota za dostop do strani z zemljevidom. Spomnite se odstraniti kakršnokoli oviro s tal (kable, nogavice, čevlje) preden vklopite robota.
Kliknite na gumb POWER ON zato, da robotu dovolite začetek ustvarjanja zemljevida vašega stanovanja. Na svoji domači strani boste videli ustvarjanje vašega zemljevida. Ko bo robot pregledal vaše celotno stanovanje, boste na svojem telefonu videli celoten zemljevid. Vsako sobo lahko poimenujete, jo prilagodite in nastavite poseben urnik čiščenja (stopnja sesalne moči, stopnja brisanja, pogostost čiščenja itd.).

- Čas čiščenja: označuje trajanje zadnje seje čiščenja
- Očiščeno območje: označuje kvadratne metre, ki jih je robot obdelal med zadnjo sejo čiščenja
- Baterija: trenutna raven napolnjenosti baterije

• POWER ON (vklop) ( )
Robot začne čistiti po trenutnih nastavitvah čiščenja.
• NAZAJ K POLNJENJU (BACK TO CHARGE) ( )
Robot se bo vrnil nazaj k polnilni postaji.
* Vse ostale ikone se bodo prižgale in bodo na voljo samo po kliku na ikono za vklop.

• POJDI NA MESTO (GO TO PLACE) ( )
Izberite posebno mesto na zemljevidu. Robot bo šel tja in začel s sejo čiščenja po trenutnih nastavitvah čiščenja.
• IZBERI SOBO (SELECT ROOM) ( )
Izberite posebno sobo na zemljevidu. Robot bo šel tja in začel s sejo čiščenja po trenutnih nastavitvah čiščenja sobe.
• IZBERI OBMOČJE (SELECT AREA) ( )
Izberite posebno območje na zemljevidu. Robot bo šel tja in začel s sejo čiščenja po trenutnih nastavitvah čiščenja.
• NEDOSTOPNA OBMOČJA (NO-GO AREAS) ( )
Določite posebno območje, na katerega robot ne sme iti. Določite lahko posebna nedostopna območja za mokro brisanje, sesanje ali oboje.
• PRILAGODI (CUSTOMISE) ( )
Prilagodi sobe na zemljevidu. Možno je združevanje ali ločevanje različnih sob, popolna ponovna nastavitev zemljevida, preimenovanje sob, nastavljanje urnik čiščenja za vsako sobo, nastavljanje zaporedje čiščenja sob.
• NASTAVITVE (SETTINGS) (•••)
Popoln seznam nastavitev robota

## VZDRŽEVANJE ROBOTSKEGA SESALNIKA

### PRAZNJENJE POSODE ZA PRAH

**Pred vzdrževanjem se prepričajte, da je robotski sesalnik izklopljen.**

1. Izklopite robot in ga odstranite s polnilne postaje.
2. Za čiščenje vseh površin uporabite suho krpo. Poskrbite, da voda med čiščenjem NE vstopi v napravo.

**Po sesanju odstranite posodo za prah.**

1. Pritisnite na gumb za sprostitev in jo potegnite dol. **[Slika 7]**
2. Posodo za prah izpraznite v koš za smeti. **[Slika 8]**
3. Po potrebi uporabite krtačko za čiščenje, da odstranite odvečni prah iz notranjosti posode za prah ali površine filtra
4. Posodo za prah ponovno namestite v robot

### ČIŠČENJE FILTROV

Robotski sesalnik vsebuje filter pred motorjem. Za ohranjanje optimalnega delovanja čiščenja redno čistite pokrov filtra in predmotorni filter. Očistiti ju morate po vsakih 5 praznjenjih posode za prah in ne smete ju prati.

1. Po sesanju odstranite posodo za prah, pritisnite na gumb za sprostitev in jo povlecite ven. **[Slika 7]**
2. izpraznite posodo za prah, **[Slika 8]** Odprite posodo za prah, odstranite mrežni filter skupaj s filtrom, nato odstranite EPA filter iz mrežnega filtra in ju očistite ločeno. Ponovno sestavljanje poteka v obratnem vrstnem redu, prepričajte se, da je filter pravilno sestavljen. **[Slika 9,10]**

**POMEMBNO:** Filtre redno preverjajte in vzdržujte tako, da sledite navodilom za vzdrževanje filtrov. To bo ohranilo največjo zmogljivost čiščenja.
Če sta mrežni filter in filter poškodovana, ju morate takoj odstraniti in pravočasno zamenjati, da se izognete škodi na motorju sesalnika.

### ČIŠČENJE KRTAČE ZA TLA

Za ohranjanje optimalnega delovanja sesalnika krtačo redno čistite.

1. Izklopite robotski sesalnik in ga obrnite.
2. Pritisnite sponke na podnožju in odstranite pokrov krtače. **[Slika 11]**
3. Dvignite krtačo tako, da primete en konec krtače. **[Slika 12]**
4. S čistilno krtačo odstranite morebitno zapleteno umazanijo in delce umazanije s krtače in umazanijo na ščetkah. Ne izgubite gumijastega rokava na krogličnem ležaju.
5. Po čiščenju vstavite krtačo in pokrov krače nazaj v robota.

**Pozor:** Vsa vzdrževalna dela je treba opraviti po odstranitvi posode za prah zato, da preprečite, da bi se umazanija iz posode za prah po nesreči izpraznila.

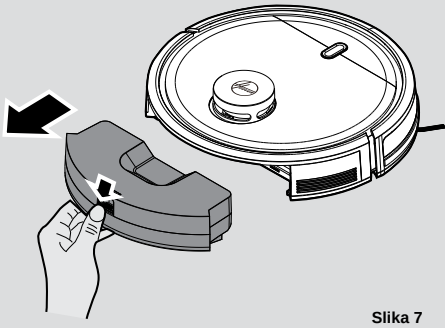
Slika 7

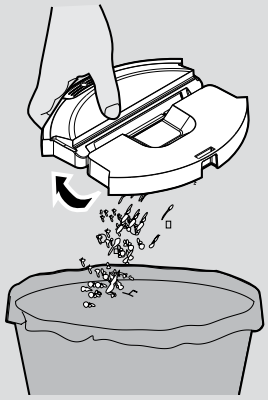
Slika 8

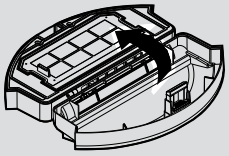
Slika 9

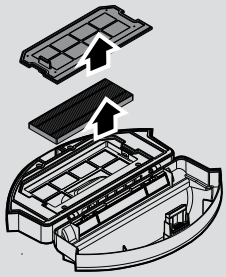
Slika 10

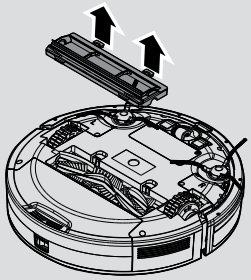
Slika 11

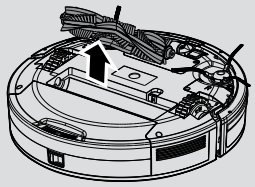
Slika 12

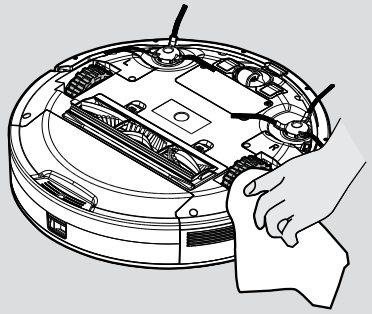

Slika 13

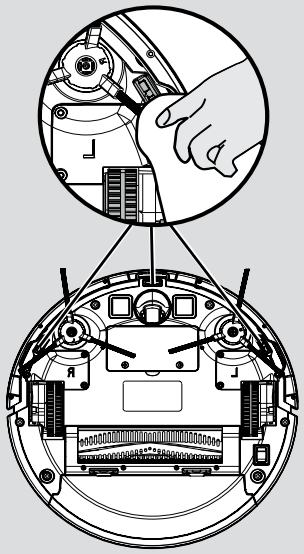

Slika 14

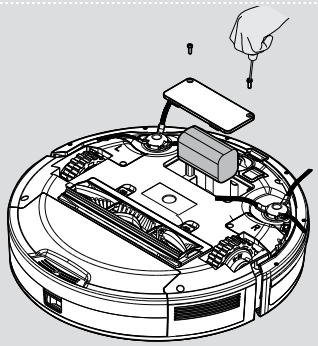

Slika 15

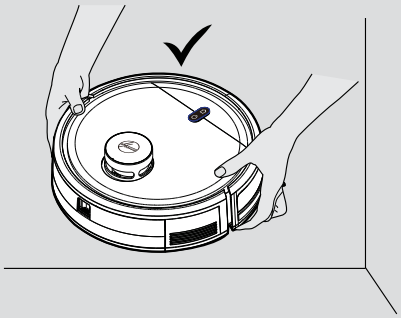

Slika 16

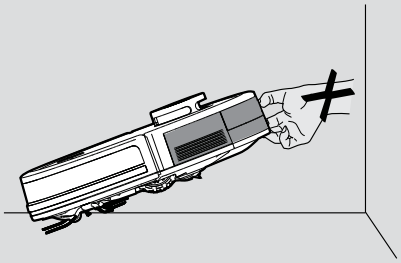

Slika 17

**ČIŠČENJE KRTAČK ZA ČIŠČENJE ROBOV**
Ko se krtače za robove umažejo, jih pred uporabo očistite s čisto vodo in posušite; če je krtača za robove poškodovana in ne more normalno delovati, jo zamenjajte.

**Pozor!**
Ko zamenjate krtače za čiščenje robov, poravnajte oznaki »L« in »R« na krtači z oznakama »L« in »R« na dnu robota.

**ČIŠČENJE POGONSKIH KOLES [Slika 13]**
1. Izklopite robotski sesalnik in ga obrnite.
2. S koles odstranite ujeto umazanijo in lase.
3. Očistite kolesa s suho krpo.

**ČIŠČENJE LEČE SENZORJA ZA PREPREČEVANJE PADCA [Slika 14]**
Za ohranitev varnega delovanja vašega robota je nujno, da vzdržujete čistočo senzorjev za preprečevanje padcev.
Na spodnji strani robota se nahajajo 3 senzorji. Robot obrnite na glavo in jih očistite s suho krpo zato, da odstranite kakršenkoli skupek prahu, umazanije in ostalih delcev.

**ZAMENJAVA BATERIJE [Slika 15]**
1. Uporabite izvijač za odstranitev vijakov s pokrova baterije na dnu robota;
2. Odstranite pokrov baterij.
3. Odklopite spoj in odstranite baterijo z mesta;
4. Postavite novo baterijo v prostor in jo ponovno povežite s spojem. Pazite na pravilno poravnavo spoja in žic. Ponovno namestite pokrov baterije in jo privijte z vijaki.
5. Vklopite jo zato, da preverite, ali normalno deluje.

**Pozor!**
Prosimo, reciklirajte zamenjane baterije na okolju prijazen način zato, da se izognete onesnaževanju.

**POMEMBNO**
Za svoj robotski sesalnik uporabljajte samo priporočene nadomestne dele.
Uporaba delov, ki jih Hoover ne priporoča, je nevarna in bo razveljavila garancijo.
Če robota ne boste uporabljali nekaj mesecev, prosimo, da odstranite baterije in jih shranite na suhem in hladnem mestu.
**POMEMBNO:** Pred vzdrževanjem se vedno prepričajte, da je vaša naprava izklopljena. Za dviganje in nošenje vedno uporabite obe roki in prepričajte se, da je robot v vodoravnem položaju. **[Slika 16]**
Ko dvigate robotskega čistilnika se prepričajte, da ne primete za posodo za prah zato, da se izognete nenamernemu odpiranju. **[Slika 17]**
Izogibajte se uporabi svojega robotskega čistilnika na neposredni sončni svetlobi ali na temnih pološčenih površinah, saj bodo ti pogoji negativno vplivali na obnašanje vašega robota.

## ODPRAVLJANJE TEŽAV

Če boste imeli kakršne koli težave s svojim robotom, s pomočjo enostavnega seznama v nadaljevanju preverite naslednje preden pokličete Hooverjev servisni center za stranke.

**• Robot ne deluje, ko je vklopljen**

| Gumb z lučjo ON/OFF in gumbi Home | Postopki |
|---|---|
| Utripajo belo in modro | Preverite, ali so krtače za čiščenje robov čiste in pravilno nameščene |
| | Preverite, ali je krtača čista in pravilno nameščena |
| Sveti belo | Preverite, ali je posoda za prah pravilno vstavljena |
| Utripajo belo in svetlo modro | Preverite, ali so kolesa pogona čiste in delujejo |
| Utripajo modro in svetlo modro | Preverite, ali so senzorji za preprečevanje padcev in prednji odbijač čisti in delujejo |
| Utripajo belo | Preverite, ali LIDAR stolp deluje |

**• Robot se ne napolni samodejno**
Prepričajte se, da ni ovir med robotom in polnilno postajo in da ni ovir na območju okoli polnilne postaje 2 metra pred njo in 1 meter na vsaki strani.
**• Robot je ujet**
Robot se bo poskusil osvoboditi, ampak v nekaterih primerih mu morate ročno pomagati.
**• Robotski sesalnik je med čiščenjem zelo hrupen**
Očistite posodo za prah in filter, očistite in preverite krtačo in kolesa pogona.
**• Moč čiščenja je slaba.**
Očistite posodo za prah in filter, očistite in preverite krtačo in kolesa pogona.

## POMEMBNE INFORMACIJE

### Nadomestni deli in potrošni material Hoover
Vedno uporabljajte originalne nadomestne dele Hoover. Dobite jih pri lokalnem prodajalcu Hooverjevih izdelkov. Pri naročanju delov vedno navedite številko modela.

### Kakovost
Hooverjeve tovarne so bile predmet neodvisnega ocenjevanja kakovosti. Naši izdelki so izdelani na osnovi sistema kakovosti, ki izpolnjuje zahteve standarda ISO 9001.

### GARANCIJA
Garancijski pogoji za to napravo so taki, kot jih določi zastopnik v državi, kjer je naprava prodana. Podrobnosti glede garancijskih pogojev lahko dobite od prodajalca, pri katerem ste napravo kupili. Če želite uveljavljati kakršno koli garancijo, potrebujete potrdilo o nakupu ali račun.

Garancija se lahko spreminja brez predhodnega obvestila.

## POKYNY PRE BEZPEČNÉ POUŽITIE

Tento spotrebič je určený na domáce čistenie, ako je uvedené v tejto používateľskej príručke. Pred použitím spotrebiča sa, prosím, uistite, že ste tejto príručke plne porozumeli.

Pred čistením spotrebiča alebo jeho akoukoľvek údržbou vždy zariadenie vypnite a nabíjačku vytiahnite zo zásuvky.

Tento spotrebič môžu používať deti staršie ako 8 rokov. Osoby s obmedzenými fyzickými, zmyslovými alebo duševnými schopnosťami, alebo nedostatočnými skúsenosťami a znalosťami môžu spotřebič používať vtedy, ak sú pod dohľadom alebo im boli dané pokyny týkajúce sa bezpečného použitia spotrebiča a rozumejú možným rizikám. Deti sa so spotrebičom nesmú hrať. Čistenie a údržbu nesmú vykonávať deti bez dozoru.

Ak je napájací kábel poškodený, okamžite prestaňte spotrebič používať. Aby nedošlo k ohrozeniu bezpečnosti, napájací kábel musí vymeniť autorizovaný servisný technik spoločnosti Hoover.

Ak oblasť, ktorá sa má čistiť, obsahuje balkón alebo schody, mala by sa použiť fyzická zábrana, ktorá zabráni prístupu na balkón alebo schodisko a zabezpečí bezpečnú prevádzku. Malé deti a domáce zvieratá musia byť počas čistenia robota pod dozorom.

Spotrebič vždy skladujte v interiéri. Spotrebič nepoužívajte vonku a nevystavujte ho poveternostným vplyvom, vlhkosti alebo zdrojom tepla (rúra, krb, mokrá podlaha).
**Nevystavujte** robot ani príslušenstvo nadmernému teplu/chladu (udržiavajte teplotu medzi 0–30 °C).
**Nenechajte** robot spadnúť ani nepoužívajte žiadne príslušenstvo, ak spadol, bol poškodený, ponechaný vonku alebo spadol do vody.
Nikdy neodpájajte sieťový adaptér ťahaním za neho.
**Nepoužívajte** ho na čistenie schodov.

**Nabíjanie batérie**
Používajte iba originálnu nabíjačku dodanú so spotrebičom.
Skontrolujte, či napätie a hodnoty uvedené na štítku nabíjačky zodpovedajú napätiu v miestnej sieti.
Batérie nikdy nenabíjajte pri teplotách nad 30°C alebo pod 0 °C.
Zapojte nabíjačku dodanú s týmto spotrebičom do vhodnej zásuvky.

Pri extrémnom používaní alebo extrémnych teplotných podmienkach môže dôjsť k úniku z článkov batérie. Ak sa tekutina dostane na pokožku, rýchlo ju umyte vodou. Ak sa tekutina dostane do očí, okamžite ich vyplachujte čistou vodou po dobu minimálne 10 minút. Vyhľadajte lekársku pomoc.

Je normálne, že nabíjačka je pri nabíjaní na dotyk zahriata.
Používajte iba príslušenstvo, spotrebný materiál alebo náhradné diely odporúčané alebo dodávané spoločnosťou HOOVER.
**Nevysávajte** tvrdé alebo ostré predmety, zápalky, horúci popol, ohorky cigariet alebo iné podobné veci.
**Nesprejujte** pri používaní alebo nevysávajte horľavé kvapaliny, čistiace roztoky, aerosóly alebo ich pary.
Ak sa zdá, že váš spotrebič alebo nabíjačka sú chybné, **nepoužívajte** ich.
**Autorizované servisné stredisko Hoover nájdete na internetových stránkach: www.hoover.sk/sk_SK/sluzby** Pre zaistenie dlhého, bezpečného a účinného fungovania tohto spotrebiča odporúčame, aby všetky servisné úkony alebo opravy vykonával len autorizovaný servisný technik spoločnosti Hoover.
**Nepoužívajte** spotrebič na čistenie zvierat alebo ľudí.
Batérie robota **nevymieňajte** za také, ktoré sa nedajú opakovane nabíjať.
Ak sa robot nebude používať dlhší čas (niekoľko týždňov), odpojte sieťový adaptér.

**Vybratie batérie po skončení životnosti**
Ak je spotrebič určený na likvidáciu, musíte najskôr vybrať batérie. Pri výbere batérií je potrebné spotrebič odpojiť od sieťového napájania. Zlikvidujte batérie bezpečne a ekologicky. Nechajte spotrebič v chode, kým sa nezastaví, aby ste batérie úplne vybili. Použité batérie je potrebné odovzdať v zbernom mieste, nesmú sa likvidovať spolu s domovým odpadom. Ak chcete vybrať batérie, obráťte sa na zákaznícke centrum spoločnosti Hoover alebo postupujte podľa nasledujúcich pokynov.
Odpojte nabíjačku a vypnite robotický vysávač. Robota otočte a položte ho na rovný povrch. Odstráňte skrutky a kryt priestoru pre batérie. Vyberte batériu.

**POZNÁMKA:** Ak máte ťažkosti s demontážou zariadenia alebo ak potrebujete podrobnejšie informácie o spracovaní, zhodnotení a recyklácii tohto spotrebiča, kontaktujte miestny úrad alebo službu likvidácie domáceho odpadu.



*** Iba u niektorých modelov ** Sa môže líšiť v závislosti od modelu**

## DÔLEŽITÉ INFORMÁCIE PRED POUŽITÍM

Pred použitím robota alebo jeho príslušenstva si pozorne prečítajte nasledujúce informácie.
Robot nerozoberajte a nepokúšajte sa ho sami opravovať. Ak dôjde k poruche, obráťte sa na popredajný servis spoločnosti Hoover, ktorý vám poskytne odbornú radu. Kontakt nájdete na stránkach www.hoover.sk/sk_SK/sluzby.
**Schody:** Robotický vysávač je vybavený senzormi proti pádu zo schodov alebo cez hranu. V niektorých situáciách môžu byť senzory zmätené. Robot nedokáže rozpoznať schodíky, ktorých výška je nižšia ako 8 cm. Schodíky nižšie ako 8 cm môžu spôsobiť pád robota. Ak je k dispozícii, nastavte pomocou aplikácie oblasti so zákazom vstupu alebo virtuálne steny na ochranu vášho robota pred pádom.
Vysoko reflexné alebo veľmi tmavé povrchy používané na niektorých schodíkoch alebo schodoch, ako je sklo alebo leštená keramika, môžu spôsobiť pád robota. Ak je k dispozícii, nastavte pomocou aplikácie oblasti so zákazom vstupu alebo virtuálne steny alebo umietnite koberec na nižší schodík na ochranu vášho robota pred pádom.
Mali by ste sa vyhnúť používaniu robota na medziposchodiach, odpočívadlách alebo vyvýšených miestach bez ohraničenia. Ak je k dispozícii, nastavte pomocou aplikácie oblasti so zákazom vstupu alebo virtuálne steny, aby ste robotovi zabránili vstup do týchto oblastí.
**Používanie batérie:** Váš robot je napájaný nabíjateľnými vysokokapacitnými lítium-iónovými batériami. Na tieto nabíjateľné batérie sa vzťahuje záruka 6 mesiacov, ak sú udržiavané a prevádzkované v súlade s týmto návodom na použitie.
V prípade výrazného poklesu výkonu robota môžete získať náhradné batérie od vášho predajcu Hoover.
Pre robota používajte iba náhradné diely schválené spoločnosťou Hoover. Používanie dielov, ktoré nie sú schválené spoločnosťou Hoover, je nebezpečné a má za následok stratu platnosti vašej záruky.
Na nabíjanie robota používajte iba dodanú nabíjaciu stanicu a sieťový adaptér. Použitie nesprávnej nabíjacej stanice alebo sieťového adaptéra je nebezpečné a bude mať za následok stratu platnosti vašej záruky.

| | |
|---|---|
| **Frekvenčné pásma** | 2412 MHz to 2472 MHz |
| **Maximálny rádiofrekvenčný výkon prenášaný vo frekvenčnom pásme** | 802.11 b: +15.95 dBm<br>802.11 g: +14.91 dBm<br>802.11 n20: +13.78 dBm |

### Životné prostredie

Tento symbol na spotrebiči informuje, že s týmto spotrebičom sa nesmie zaobchádzať ako s domovým odpadom. Je potrebné ho odovzdať na príslušnom zbernom mieste na recykláciu elektrických a elektronických zariadení. Likvidácia musí byť vykonaná v súlade s miestnymi predpismi pre likvidáciu odpadu. Pre podrobnejšie informácie o nakladaní so spotrebičom, jeho obnove a recyklácii sa obráťte na váš obecný úrad, odpadkovú službu pre domácnosti a alebo obchod, kde ste spotrebič zakúpili.

Tento spotrebič je v súlade s európskymi smernicami 2014/53/EÚ a 2011/65/EÚ. Aby ste obdržali kópiu prehlásenia o zhode, kontaktujte výrobcu prostredníctvom webovej stránky: www.hoover.sk.

CANDY HOOVER GROUP Srl Via Privata Eden Fumagalli, 20861 Brugherio (MB) Italy

## OBSAH BALENIA

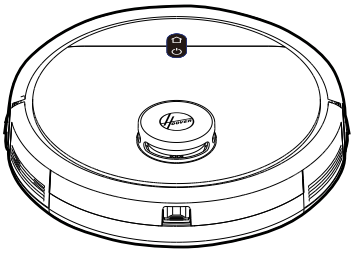

Robotický vysávač

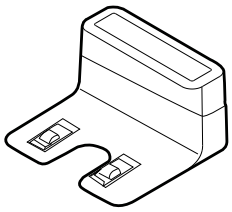

Dobíjaca základňa

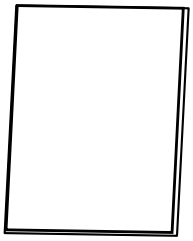

Používateľská príručka

Sieťový adaptér

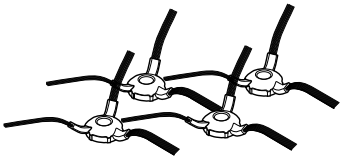

4x kefa na čistenie okrajov

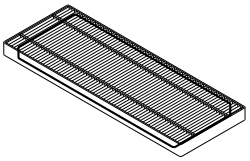

Prídavný filter pre robot

Čistiaca kefa

# POZNAJTE VÁŠ ROBOTICKÝ VYSÁVAČ

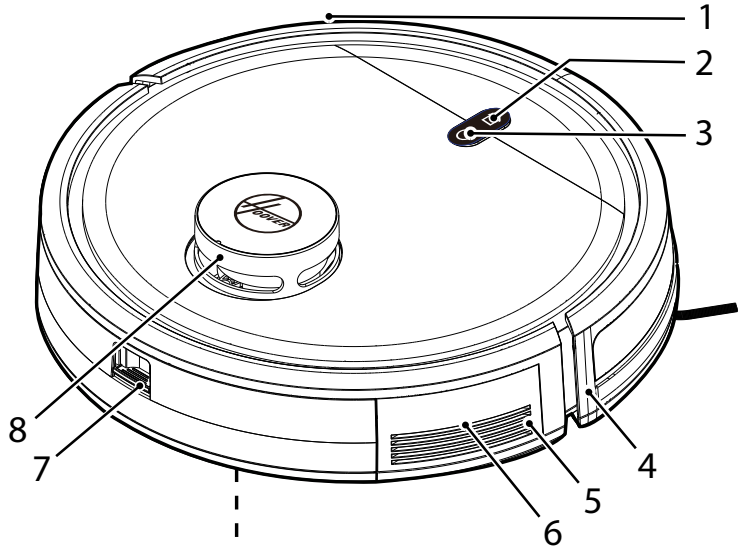


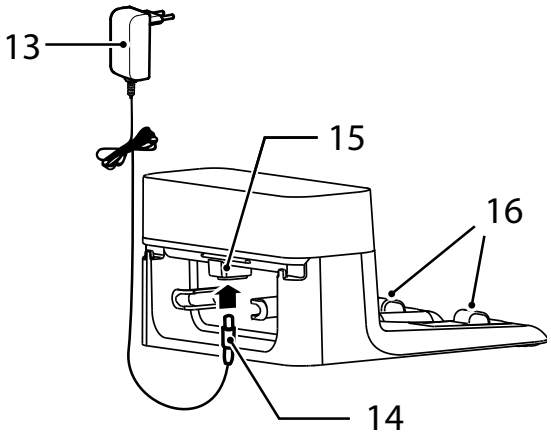


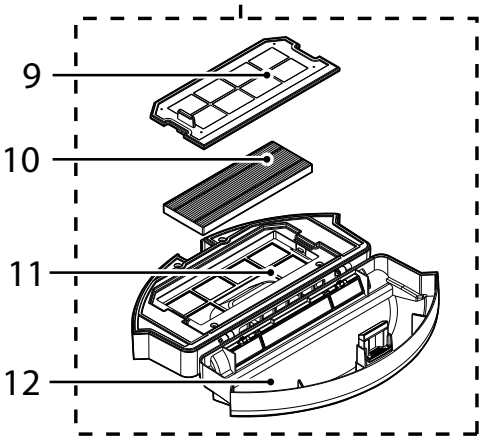


| | |
|---|---|
| 1 | Predný nárazník |
| 2 | Tlačidlo DOMOV (dobíjacia základňa) |
| 3 | Tlačidlo ZAP./VYP. |
| 4 | Predný signálny prijímač |
| 5 | Reproduktor |
| 6 | Tlačidlo na resetovanie (červené tlačidlo) |
| 7 | Tlačidlo na uvoľnenie nádoby na prach |
| 8 | Veža Lidar |
| 9 | Filtračná sieťka |
| 10 | Filter EPA |
| 11 | Vrchný kryt na nádobu na prach |
| 12 | Spodný kryt na nádobu na prach |

| | |
|---|---|
| 13 | Sieťový adaptér |
| 14 | Konektor napájacieho zdroja |
| 15 | Sieťový konektor nabíjacej základne |
| 16 | Kontakty nabíjačky |

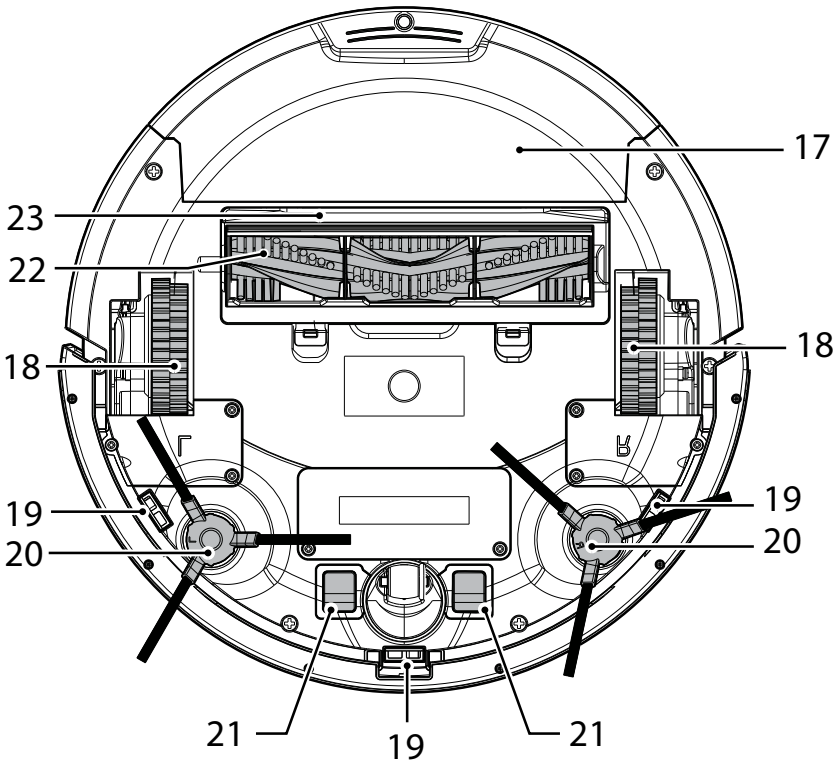


| | |
|---|---|
| 17 | Nádoba na prach |
| 18 | Hnacie koleso |
| 19 | Senzor proti pádu |
| 20 | Kefa na čistenie okrajov |
| 21 | Nabíjacie kontakty |
| 22 | Rotačná kefa |
| 23 | Vrchný kryt rotačnej kefy |

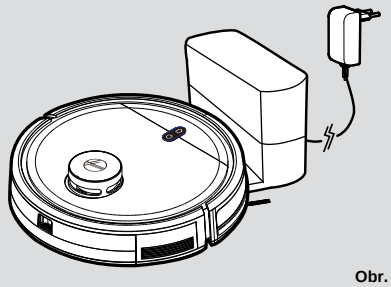

Obr. 1

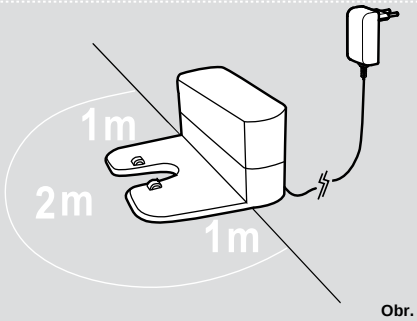


Obr. 2

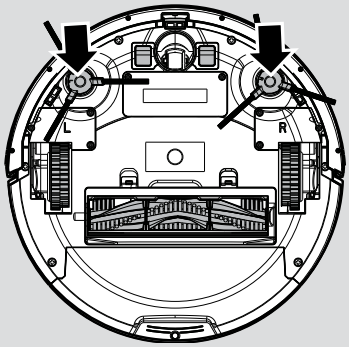


Obr. 3

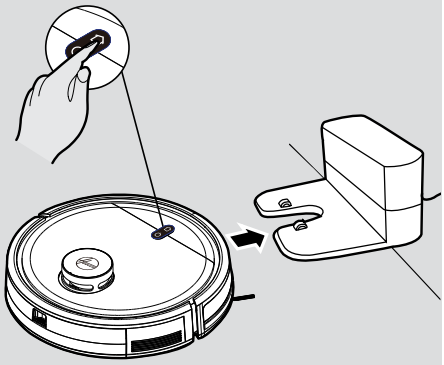

Obr. 4

# PRÍPRAVA ROBOTICKÉHO VYSÁVAČA

## BALENIE

Nelikvidujte obal od vášho robota. V budúcnosti môže byť potrebný pre platnosť vašej záruky.
Pri vybaľovaní robota a jeho príslušenstva dbajte na to, aby ste vrecká uchovávali mimo dosahu dojčiat, malých detí a zvierat. Predídete tak riziku udusenia.
Pred prvým použitím nabíjajte spotrebič 4 – 6 hodín. **[Obr. 1]**
Nevystavujte sieťový napájací adaptér robota teplotám nižším ako 0 °C alebo vyšším ako 30 °C, pretože by sa mohla poškodiť batéria.
Sieťový adaptér musíte pripájať iba ku štandardnej sieťovej zásuvke.

## BATÉRIA

Pre optimálny výkon batérie sa odporúča, aby ste batérie robota udržiavali plne nabité.
Keď sa robot nepoužíva, mali by ste ho nechať pripojený k dobíjacej základni. Robot má inteligentný systém nabíjania. Tento zabraňuje nadmernému nabitiu batérií.
Aby ste predišli nehodám, uistite sa, že každá osoba v miestnosti si je vedomá prítomnosti robota.

## PRÍPRAVA VÁŠHO DOMOVA

Pred použitím odstráňte prekážky, ktoré sa môžu robotovi dostať do cesty. Dávajte pozor na:
- Predmety, ktoré sa môžu ľahko prevrhnúť.
- Okraje kobercov alebo koberčekov, o ktoré sa robot môže zachytiť.
- Záclony, siahajúce na podlahu a obrusy.
- Zdroje tepla alebo horľavé predmety.
- Napájacie káble a iné káble.
- Krehké predmety.

## NASTAVENIE NABÍJACEJ STANICE

1. Zapojte sieťový adaptér a pripojte ho k dobíjacej základni. **[Obr. 2]**
2. Uistite sa, že sa napájací kábel nezachytil pod dobíjacou základňou.
3. Umiestnite dobíjaciu základňu na nereflexnú rovnú podlahu, najlepšie k stene. Keď je povrch podlahy príliš reflexný, ruší navigačný systém robota a ten môže mať ťažkosti pri lokalizácii dobíjacej základne.
4. V oblasti okolo dobíjacej základne by sa nemali nachádzať žiadne predmety v okruhu 2 metrov z prednej strany a 1 meter po bokoch. **[Obr. 2]**
5. Uistite sa, že napájací kábel nie je zamotaný alebo natiahnutý. Na prebytočnú časť napájacieho kábla použite sťahovaciu šnúru, aby ste ho úhľadne uložili.
6. Skontrolujte, či je nádoba na prach správne vložená do robota
7. Zatlačte dve kefy na čistenie okrajov do konzol, kým nezacvaknú na miesto. Venujte pozornosť označeniu L a R na zariadení, ako aj na kefách. **[Obr. 3]**
8. Odstráňte špongie z robotického vysávača. Začnite tak, že navediete robot do dobíjacej základne.

Počas bežného používania bude úplné nabitie trvať približne 4 až 5 hodín.

### NABÍJANIE BATÉRIE [Obr. 4]

Dlhým stlačením tlačidla ZAP./VYP. robota na dobu 3 až 5 sekúnd zapnite robota a položte ho pred dobíjaciu základňu.
Stlačte tlačidlo Domov (dobíjacia základňa) na robotovi a uistite sa, že sa presúva k dobíjacej základni.
Pre optimálny výkon batérie sa odporúča, aby ste batériu robota udržiavali plne nabitú.
Keď sa batéria nabíja, tlačidlá ZAP./VYP. a Domov (dobíjacia základňa) blikajú na bielo.
Keď je batéria plne nabitá, svetlá nesvietia.

### Automatické nabíjanie

Ak je kapacita batérie robota nízka počas čistenia, robotický vysávač prestane umývať a začne vyhľadávať dobíjaciu základňu kvôli nabíjaniu.
Keď robotický vysávač ukončí čistenie, automaticky sa prepne do režimu dobíjania a začne vyhľadávať dobíjaciu základňu kvôli nabíjaniu.
**POZNÁMKA:** Uistite sa, že nabíjacie kontakty robota a dobíjacej základne nie sú znečistené. V prípade potreby vyčistite nabíjacie kontakty.
Ak nie je možné zapnúť robot kvôli nízkej spotrebe energie, manuálne ho premiestnite na dobíjaciu základňu. Nabíjacie kontakty musia byť zarovnané a kefa na čistenie okrajov nesmie byť zaseknutá medzi nabíjacími kontaktmi.

### Batéria

Postupom času kapacita batérie vášho robota poklesne a bude potrebné ju vymeniť. Náhradnú batériu si môžete zakúpiť u autorizovaného predajcu Hoover. Používajte iba originálne náhradné diely a príslušenstvo spoločnosti Hoover.

## POUŽÍVANIE ROBOTICKÉHO VYSÁVAČA

**• Tlačidlo Domov (dobíjacia základňa)**
Krátke stlačenie: Nabíjanie
Dlhé stlačenie: Pripojenie aplikácie

**Svetelný indikátor:**
Blikajúce biele svetlo: nabíja sa
Rýchlo blikajúce biele svetlo: Pripojenie aplikácie

**• Tlačidlo ZAP./VYP.**
Dlhé stlačenie: zapnutie (ak je robot vypnutý)
Dlhé stlačenie: vypnutie (ak je robot zapnutý)
Krátke stlačenie: štart/pauza (ak je robot v režime spánku)

**Svetelný indikátor:**
Blikajúce modré svetlo: pohotovostný režim
Modré svetlo stále svieti: pracovný režim
Modrá svetlo nesvieti: režim spánku

**1. Prevádzkový proces robota: režim spánku > pohotovostný režim > pracovný režim**
**A. Režim spánku:** Keď je robot v pohotovostnom režime a nepracuje po dobu 3 minút, automaticky sa prepne do režimu spánku. Keď je robot v režime spánku, tlačidlo so svetlom je vypnuté a robot sa nepohybuje.
**B. Pohotovostný režim:** Keď je robot v pohotovostnom režime, tlačidlo so svetlom bliká na modro a robot sa nepohybuje.
**C. Pracovný režim:** Keď robot pracuje, tlačidlo so svetlom stále svieti na modro a robot je v procese čistenia.

**2. Pause (Pauza)**
Pauza znamená, že sa robot prepne z pracovného režimu do pohotovostného režimu. Táto funkcia sa môže ovládať stlačením tlačidla „Zap./Vyp.“ na robotovi alebo pomocou mobilnej aplikácie.

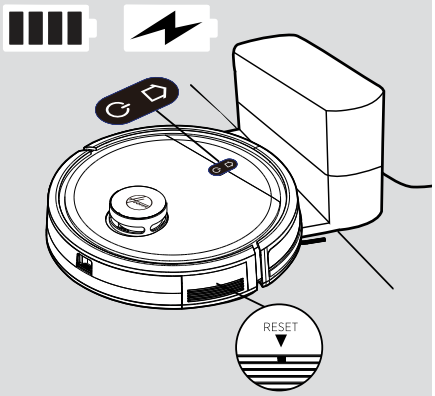


Obr. 5

**Pozor! [Obr. 5]**
Ak je robot v režime spánku, dvakrát stlačte tlačidlo „ZAP./VYP.” na robote na spustenie čistenia.
Ak sa robot nepoužíva počas dlhšieho obdobia, dlhým stlačením tlačidla „ZAP./VYP.“ ho vypnite. Keď robot narazí na prekážku, stlačte tlačidlo na resetovanie na klaksóne po dobu 2 – 3 sekúnd ihlou menšou ako 2 mm a násilne ho vypnite.

**STIAHNUTIE APLIKÁCIE A PRIPOJENIE CEZ SIEŤ WIFI [Obr. 6]**
Aby ste mali prístup ku všetkým funkciám robota odkiaľkoľvek, odporúčame stiahnuť si aplikáciu HG5 APP. Vášho robota budete môcť ovládať tým najefektívnejším spôsobom.
1. Stiahnite si aplikáciu „HG5“ z Apple App Store, Google Play alebo App Gallery.
2. Otvorte aplikáciu a vytvorte si účet pomocou e-mailu a hesla. Potvrďte prihlásenie.
3. Skontrolujte, či je vaše mobilné zariadenie pripojené k sieti WiFi.
4. Kliknite na možnosť „pridať zariadenie“ v APLIKÁCII a postupujte podľa pokynov na dokončenie párovania.

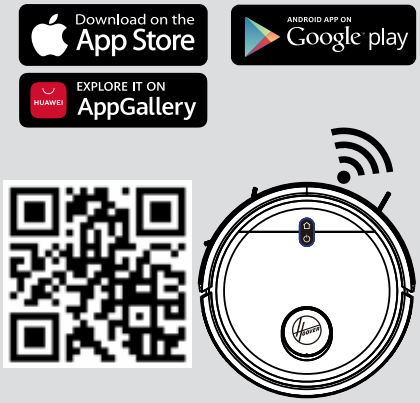


Obr. 6

**UPOZORNENIE**
Názov siete WiFi nesmie presiahnuť 32 znakov.
Ak pripojenie zlyháva, postupujte podľa nasledujúcich krokov:
• Uistite sa, že ste zadali správne heslo WiFi
• Uistite sa, že ste nastavili sieť WiFi na hodnotu 2,4 GHz
• Uistite sa, že robot nie je príliš ďaleko od smerovača.

**POMOCOU APLIKÁCIE HG5**
Po úspešnom spárovaní robota môžete vytvárať mapu svojho domova. Tým sa povolí prístup k plne prispôsobiteľným nastaveniam a harmonogramom čistenia robota.

Kliknutím na ikonu robota prejdete na stránku s mapou. Pred zapnutím robota odstráňte všetky predmety na podlahe (káble, ponožky, topánky).
Kliknite na tlačidlo ZAP., aby robot spustil mapovanie vášho bytu. Na vašej domovskej stránke sa zobrazí tvorba mapy. Akonáhle robot zoskenuje celý váš byt, na telefóne uvidíte kompletnú mapu. Môžete pomenovať každú miestnosť, prispôsobiť si ju a nastaviť špeciálny plán čistenia (úroveň sacieho výkonu, úroveň vytierania, frekvencia čistenia atď.).

- Čas čistenia: označuje trvanie posledného procesu čistenia
- Vyčistená plocha: indikuje štvorcové metre, ktoré robot vyčistil počas posledného čistenia
- Batéria: aktuálna úroveň nabitia batérie

• ZAPNUTIE ( )
Robot spustí čistenie podľa aktuálnych nastavení čistenia.
• NÁVRAT SPÄŤ NA NABÍJANIE ( )
Robot sa vráti do dobíjacej základne.
* Všetky ostatné ikony sa zapnú a budú dostupné až po kliknutí na ikonu Zapnúť.
• PREJSŤ NA MIESTO ( )
Vyberte špecifické miesto na mape, robot tam prejde a spustí čistenie podľa aktuálnych nastavení čistenia.
• VYBRAŤ MIESTNOSŤ ( )
Vyberte špecifickú miestnosť na mape, robot tam prejde a spustí čistenie podľa aktuálnych nastavení čistenia miestnosti.
• VYBRAŤ OBLASŤ ( )
Vyberte špecifickú oblasť na mape, robot tam prejde a spustí čistenie podľa aktuálnych nastavení čistenia.
• OBLASTI SO ZÁKAZOM VSTUPU ( )
Určite špecifickú oblasť, kam nesmie robot vstúpiť. Môžete určiť oblasti so zákazom vstupu pre mopovanie, vysávanie alebo oboje.
• PRISPÔSOBIŤ ( )
Prispôsobte miestnosti na mape. Môžu sa zlúčiť alebo rozdeliť rozličné miestnosti, úplne resetovať mapu, premenovať miestnosti, nastaviť plán čistenia pre každú miestnosť, nastaviť poradie upratovania pre miestnosti.
• NASTAVENIA (•••)
Úplný zoznam nastavení robota

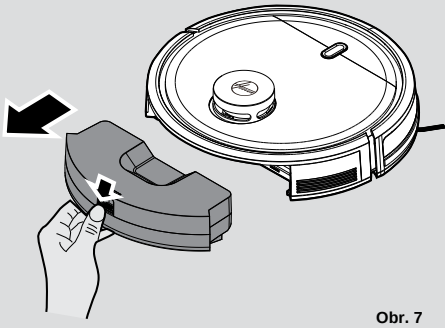
Obr. 7

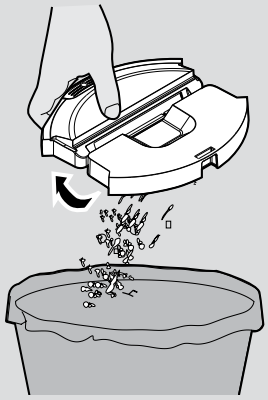
Obr. 8

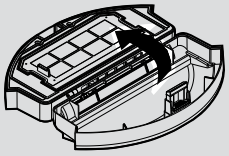
Obr. 9

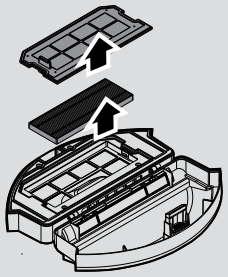
Obr. 10

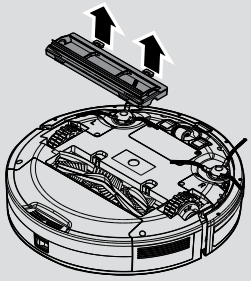
Obr. 11

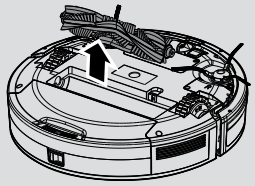
Obr. 12

## ÚDRŽBA ROBOTICKÉHO VYSÁVAČA

### VYPRÁZDNENIE NÁDOBY NA PRACH

**Pred vykonaním akejkoľvek údržby sa uistite, že je robot vypnutý.**

1. Vypnite robota a vyberte ho z dobíjacej základne.
2. Použite suchú handričku na vyčistenie všetkých povrchov. Počas čistenia NEDOVOĽTE, aby voda vnikla do akejkoľvek časti výrobku.

**Po vysávaní vyberte nádobu na prach.**

1. Stlačte uvoľňovacie tlačidlo a vytiahnite ju. **[Obr. 7]**
2. Nádobu na prach vyprázdnite nad košom na odpadky. **[Obr. 8]**
3. Ak je to potrebné, použite čistiacu kefku na odstránenie prebytočného prachu z vnútorného povrchu nádoby na prach alebo z povrchu filtra
4. Nádobu na prach uložte naspäť do robota

### ČISTENIE FILTROV

Robot je vybavený predfiltrom motora. Aby sa zachoval optimálny čistiaci výkon, pravidelne čistite kryt filtra a predfilter motora. Mali by sa čistiť po každom 5 vyprázdnení nádoby na prach a nemali by sa umývať.

1. Po vysávaní odstráňte nádobu na prach, stlačte uvoľňovacie tlačidlo a vytiahnite ju. **[Obr. 7]**
2. Vyprázdnite nádoby na prach. **[Obr. 8]** Otvorte nádobu na prach, vyberte filtračnú sieťku spolu s filtrom, potom odstráňte filter EPA z filtračnej sieťky a jednotlivo ich vyčistite. Montáž sa vykonáva v opačnom poradí, uistite sa, že je filter zostavený správne. **[Obr. 9,10]**

**DÔLEŽITÉ:** Pravidelne kontrolujte a udržiavajte filtre podľa pokynov na údržbu filtra. Tak sa zachová maximálny čistiaci výkon.
Ak sú filtračná sieťka a filter poškodené, musia sa ihneď odstrániť a včas vymeniť, aby sa zabránilo poškodeniu motora vysávača.

### ČISTENIE ROTAČNEJ KEFY

Ak chcete zachovať optimálny výkon vysávača, pravidelne čistite rotačnú kefu.

1. Vypnite robota a otočte ho.
2. Stlačte spony na doske a odstráňte rotačnú kefu. **[Obr. 11]**
3. Zdvihnite rotačnú kefu uchopením jedného jej konca. **[Obr. 12]**
4. Použite čistiacu kefu na odstránenie prípadných zamotaní rotačnej kefy a nečistôt na štetinách. Nestraťte gumovú manžetu na guľôčkovom ložisku.
5. Po vyčistení vložte rotačnú kefu a jej kryt späť do robota.

**Pozor:** Všetky úlohy týkajúce sa údržby sa musia vykonávať po vybratí nádoby na prach, aby sa zabránilo náhodnému vysypaniu nečistôt z nádoby na prach.

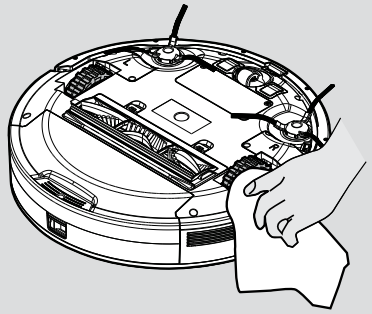

Obr. 13

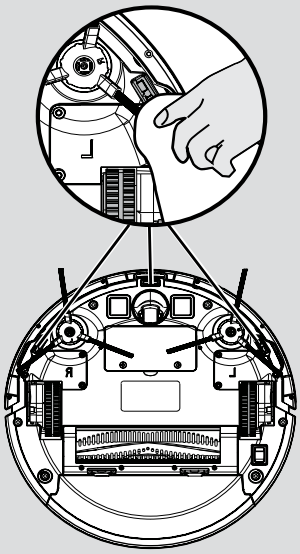

Obr. 14

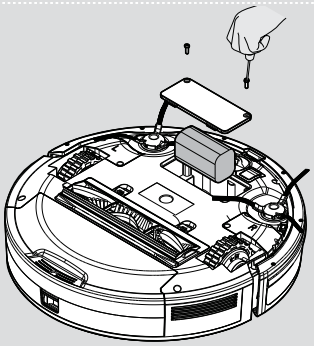

Obr. 15

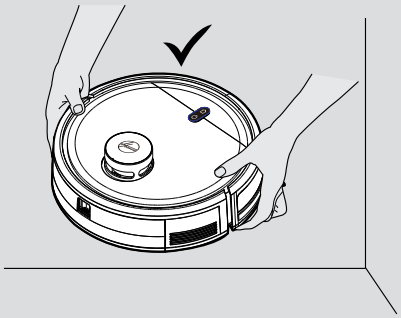

Obr. 16

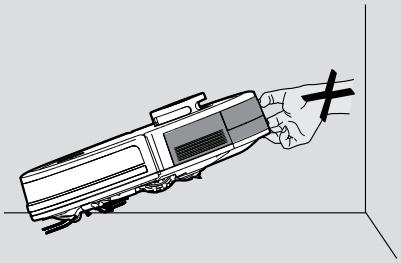

Obr. 17

**ČISTENIE KEFIEK NA ČISTENIE OKRAJOV**

Ak sú oznečistené kefy na čistenie okrajov, pred použitím ich vyčistite čistou vodou a vysušte; ak je poškodená kefa na čistenie okrajov a nefunguje normálne, vymeňte ju.

**Pozor!**

Pri výmene kefiek na čistenie okrajov porovnajte značky „L“ a „R“ na kefe so značkami „L“ a „R“ na spodnej časti robota.

**ČISTENIE HNACÍCH KOLIESOK [Obr. 13]**

1. Vypnite robota a otočte ho.
2. Odstráňte z koliesok zachytené nečistoty alebo vlasy.
3. Kolieska očistite suchou handrou.

**ČISTENIE ŠOŠOVIEK SENZOROV PROTI PÁDU [Obr. 14]**

Na zaistenie bezpečnej prevádzky vášho robota je dôležité udržiavať senzory proti pádu čisté.
Na dolnej strane robota sa nachádzajú 3 snímače. Otočte robota naopak a vyčistite ho suchou handričkou na odstránenie nahromadeného prachu, nečistôt alebo úlomkov.

**VÝMENA BATÉRIÍ [Obr. 15]**

1. Skrutkovačom odstráňte skrutky z krytu batérie v dolnej časti robota;
2. Vyberte kryt batérie.
3. Odpojte konektor a vyberte batériu z priehradky;
4. Vložte novú batériu do priehradky a opätovne ju pripojte ku konektoru. Dávajte pozor na správne zarovnanie konektora a káblov. Namontujte späť kryt batérie a zatvorte ho dvomi skrutkami.
5. Zapnite ho a skontrolujte, či je v poriadku.

**Pozor!**

Odstránené batérie recyklujte spôsobom šetrným k životnému prostrediu, čím sa zabránili znečisteniu.

**DÔLEŽITÁ POZNÁMKA**

Pre robota používajte iba schválené náhradné diely.
Používanie dielov, ktoré nie sú schválené spoločnosťou Hoover, je nebezpečné a spôsobí zánik platnosti záruky.
Ak sa robot nebude niekoľko mesiacov používať, vyberte batérie a uložte ho na chladnom a suchom mieste.
**DÔLEŽITÉ:** Pred údržbou sa vždy uistite, že je vaše zariadenie vypnuté. Na zdvíhanie a prenášanie vždy používajte obe ruky a uistite sa, že robota držíte vo vodorovnej polohe. **[Obr. 16]**
Pri zdvíhaní robotického čističa sa uistite, že ho nechytáte za nádobu na prach, aby ste predišli náhodnému otvoreniu. **[Obr. 17]**
Vyhýbajte sa používaniu vášho robotického čističa na priamom slnečnom svetle alebo na tmavých leštených povrchoch, pretože tieto podmienky nepriaznivo ovplyvnia správanie vášho robota.

## RIEŠENIE PROBLÉMOV

Ak máte problém s robotom, pred obrátením sa na miestny servis spoločnosti Hoover vykonajte kontrolu podľa tohto zoznamu.

**• Robot nefunguje, keď je zapnutý**

| Svetelný indikátor tlačidiel ZAP./VYP. and Domov | Úkony |
|---|---|
| Blikanie bielej a modrej farby | Skontrolujte, či sú kefy na čistenie okrajov čisté a umiestnené správne |
| | Skontrolujte rotačnú kefu, či je čistá a správne umiestnená |
| Biela svieti | Skontrolujte, či je nádoba na prach správne vložená |
| Biele a svetlomodré svetlo blikajú | Skontrolujte, či sú hnacie kolesá čisté a funkčné |
| Modré a svetlomodré svetlo blikajú | Skontrolujte, či sú senzory proti pádu a predný nárazník čisté a funkčné |
| Biela farba blikajú | Skontrolujte funkčnosť veže Lidar |

**• Robot sa nenabíja automaticky**
Uistite sa, že medzi robotom a dobíjacou základňou nie sú žiadne prekážky a že v oblasti okolo dobíjacej základne nie sú žiadne predmety vo vzdialenosti 2 metre pred robotom a 1 meter po bokoch.
**• Robot uviazol**
Robot sa pokúsi vyslobodiť sám, ale v niektorých prípadoch musíte robotovi pomôcť manuálne.
**• Robot je pri čistení veľmi hlučný**
Vyčistite nádobu na prach a filter, vyčistite a skontrolujte rotačnú kefu a hnacie kolesá.
**• Čistiaci výkon je slabý**
Vyčistite nádobu na prach a filter, vyčistite a skontrolujte rotačnú kefu a hnacie kolesá.

## DÔLEŽITÉ INFORMÁCIE

### Náhradné diely a spotrebný materiál Hoover
Vždy nahrádzajte diely originálnymi náhradnými dielmi od spoločnosti Hoover. Získate ich u miestneho predajcu výrobkov Hoover alebo u servisných partnerov. Pri objednávaní náhradných dielov láskavo vždy uvádzajte číslo modelu.

### Kvalita
Kvalita výroby vo výrobných továrňach spoločnosti Hoover bola posúdená nezávislou organizáciou. Naše výrobky sú vyrobené s využitím systému kvality, ktorý spĺňa požiadavky normy ISO 9001.

### Vaša záruka
Záručné podmienky pre tento spotrebič sú definované našim zástupcom v krajine, v ktorej sa predáva. Podrobnosti týkajúce sa týchto podmienok je možné získať u
obchodníka, u ktorého bol spotrebič zakúpený. Pri reklamácii podľa týchto záručných podmienok je nutné predložiť doklad o kúpe alebo účtenku.

Právo zmeny bez predchádzajúceho upozornenia vyhradené.