KLARSTEIN KLARSTEIN KLARSTEIN KLARSTEIN KLARSTEIN KLARSTEIN KLARSTEIN KLARSTEIN

KLARSTEIN

Vinovilla 127 / 116D

Chladnička na víno

10034524 10034525

Vážený zákazník,

Gratulujeme Vám k zakúpeniu tohto produktu. Prosím, dôkladne si prečítajte manuál a dbajte na nasledovné pokyny, aby sa zabránilo škodám na zariadení. Akékoľvek zlyhanie spôsobené ignorovaním uvedených inštrukcií a upozornení uvedených v návode na použitie sa nevzťahuje na našu záruku a akúkoľvek zodpovednosť. Naskenujte QR kód a získajte prístup k najnovšej používateľskej príručke a ďalším informáciám o produkte.

OBSAH

Bezpečnostné pokyny 2
Montáž 4
Opis produktu 5
Funkcie ovládacieho panela a tlačidiel 10033425 7
Funkcie ovládacieho panela a tlačidiel 10033424 9
Starostlivosť a čistenie 10
Riešenie problémov 11
Pokyny k likvidácii 12
Vyhlásenie o zhode 12

TECHNICKÉ ÚDAJE

Kód produktu	10034525	10034524
Napájanie	220-240 V ~ 50 Hz	
Teplotné rozmedzie (°C)	5-10 °C / 10-18 °C	5-18 °C
Objem	313 L	331 L

BEZPEČNOSTNÉ POKYNY

- Skontrolujte, či je napätie v domácnosti rovnaké ako napätie uvedené na štítku tohto výrobku.
- Toto zariadenie môžu používať deti staršie ako 8 rokov a osoby s obmedzenými fyzickými, zmyslovými a duševnými schopnosťami a/alebo nedostatkom skúseností a vedomostí, ak boli poučené o zariadení, sú schopné ho bezpečne obsluhovať a porozumieť nebezpečenstvám, ktoré sú spojené s používaním tohto zariadenia.
- Udržujte vetracie otvory v kryte spotrebiča alebo tie, ktoré sú zabudované v konštrukcii priechodné a bez prekážok.
- Nepoužívajte mechanické zariadenia alebo iné prostriedky na urýchlenie procesu rozmrazovania okrem tých, ktoré odporúča výrobca.
- Nepoužívajte elektrické spotrebiče v policiach na potraviny, pokiaľ nie sú odporúčané výrobcom.
- Nepoškodzujte chladiaci okruh.
- Ak je sieťový kábel poškodený, musí byť opravený výrobcom, autorizovaným servisom alebo podobne kvalifikovanou osobou, aby sa vyhlo nebezpečenstvu.
- Odporúča sa, aby ste pravidelne kontrolovali prívodný kábel pre prípadné poškodenie a prístroj by sa nemal používať, ak je kábel poškodený.
- Aby ste sa vyhli zraneniu alebo úmrtiu v dôsledku úrazu elektrickým prúdom, nepoužívajte prístroj s mokrými rukami, alebo keď stojíte na mokrom povrchu.
- Pri tejto chladničke sa neodporúča napájanie pomocou predlžovacieho kábla alebo napájacej dosky. Uistite sa, že je spotrebič zapojený priamo do elektrickej zásuvky.
- Pri umiestňovaní spotrebiča dbajte na to, aby bol na stranách aspoň 5 cm voľný priestor a vzadu aspoň 10 cm, pretože ide o hlavný tepelný výmenník. To umožní dostatočné vetranie.
- Neumiestňujte horúce jedlo ani nápoje do chladničky, pred tým než sa ochladia na izbovú teplotu.
- Aby sa vnútorná teplota dramaticky nezvyšovala, zatvorte ihneď dvere po vložení akýchkoľvek položiek,.
- Udržujte zariadenie mimo zdrojov tepla a nevystavujte priamemu slnečnému žiareniu.
- Na stabilné umiestnenie musí byť spotrebič položený na pevnom a rovnom povrchu. Nemal by byť položený na mäkký materiál.
- Neumiestňujte na chladničku žiadny iný spotrebič a chladničku nenamočte.
- Nenechávajte v chladničke niečo ako éter, metanol, benzín, ktoré sa ľahko odparujú mohli by sa vznietiť alebo explodovať.
- Nepoužívajte vonku alebo vo vlhkom prostredí.
- Nikdy neťahajte za kábel, aby ste ho odpojili od elektrickej zásuvky. Uchopte priamo zástrčku a vytiahnite zo zásuvky.
- Udržujte kábel mimo vyhrievaných plôch.
- Tento spotrebič je vybavený uzemnenou zástrčkou. Uistite sa, že elektrická zásuvka v domácnosti je dobre uzemnená.
  Uistite sa, že elektrická zásuvka, do ktorej sa pripojí tento spotrebič je dobre uzemnená.
- Pripojte chladničku k samostatnej a správne uzemnenej elektrickej zásuvke.
- Zapnite napájanie až o 5 minút po vypnutí elektrickej energie. Inak môže dôjsť k trvalému poškodeniu kompresora.

Osobitné poznámky

- Pri umiestňovaní zariadenia sa uistite, že napájací kábel nie je stlačený alebo poškodený.
- Uistite sa, že na zadnej strane zariadenia nie sú žiadne zásuvky alebo napájacie zdroje.

Aby ste predišli kontaminácii potravín, postupujte podľa nižšie uvedených pokynov:

- Dlhšie otvorenie dverí môže viesť k výraznému zvýšeniu teploty v priestoroch spotrebiča.

VAROVANIE
Pri používaní, údržbe a likvidácii prístroja dbajte na ľavý symbol na zadnej strane prístroja alebo na kompresore. Tento symbol varuje pred možnými požiarmi. V potrubiach s chladivom a v kompresore sú horľavé látky. Počas používania, údržby a likvidácie udržujte prístroj mimo dosahu zdrojov ohňa.

MONTÁŽ

PRED PRVÝM POUŽITÍM

Pred zapnutím chladničky ju nechajte 24 hodín stáť. Počas tejto doby odporúčame, aby ste nechali otvorené dvere, aby ste odstránili zvyšky pachu.

Poznámka: Všetky modely bez predného odvzdušňovania (vzduchové otvory) sú výlučne umiestnené samostatne.

Umiestnenie

Miesto, ktoré ste vybrali pre vašu chladničku na víno, by malo:

- byť dobre vetrané;
- Byť mimo zdrojov tepla alebo priameho slnečného žiarenia;
- Nemalo by byť príliš vlhké (práčovňa, kúpeľňa, atď.);
- mať rovnú podlahu;
- mať štandardné a spoľahlivé napájanie elektrickým prúdom;
- mať prepäťovú ochranu namontovanú do elektrickej zásuvky;
- vzdialené od mikovlnnej rúry. Niektoré mikrovlnné rúry nemajú štít proti rušivým vlnám. Ak sú umiestnené do vzdialenosti 1 metra od vinotéky , môžu ovplyvniť fungovanie vinotéky.

Umiestnenie v chladných alebo horúcich teplotných podmienkach môže spôsobiť kolísanie teploty vo vinotéke a nedosiahnutie ideálnej teploty.

MONTÁŽ

- Rozbaľte a odstráňte všetky ochranné a lepiace pásky a obaly z vnútornej a vonkajšej strany chladničky na víno.
- Zariadenie musí byť umiestnené tak, aby bola zástrčka prístupná. Roztočte napájací kábel. Umiestnite chladničku do jej finálnej polohy. Chladnička na víno by mala byť namontovaná na vhodnom mieste, kde sa nebude možné dotknúť kompresora.
- Pred naložením chladničky vínom musí byť chladnička vyrovnaná. Vaša vinotéka je vybavená 4 nastaviteľnými nožičkami, ktoré uľahčujú vyrovnanie. Chladič vyžaduje, aby ste zadné nohy dotiahli maximálne a upravili predné nohy, aby ste vyrovnali vinotéku.

OPIS PRODUKTU

10034525

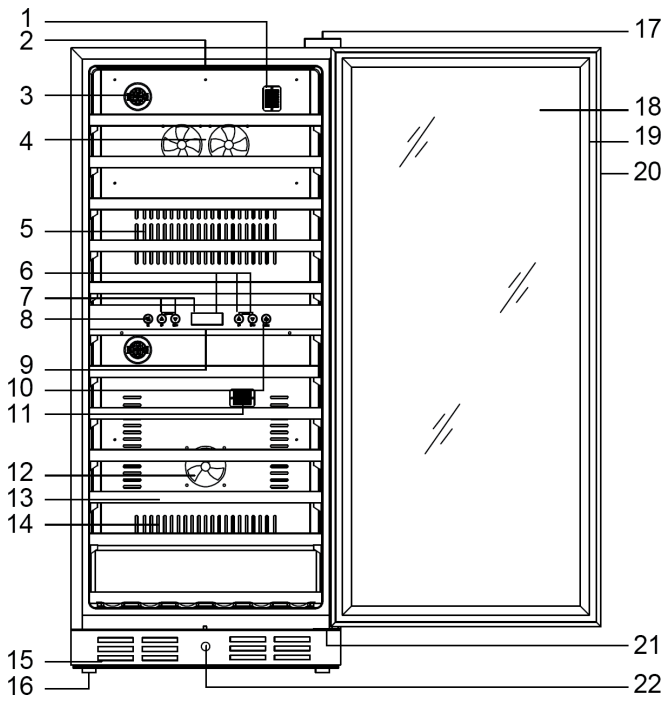

1	Snímač teploty hornej zóny	12	Ventilátor spodnej zóny
2	Svetlo hornej zóny	13	Polička
3	Filter s aktívnym uhlím	14	Vetracie štrbiny
4	Ventilátor	15	Vetracie štrbiny
5	Vetracie štrbiny	16	Noha
6	Teplota spodnej zóny	17	Horný záves
7	Teplota hornej zóny	18	Sklo
8	Špínače teploty	19	Tesnenie dverí
9	Svetlo spodnej zóny	20	Rukoväť
10	Spínač svetla	21	Spodný záves
11	Snímač teploty spodnej zóny	22	Bezpečnostný zámok dverí

10034524

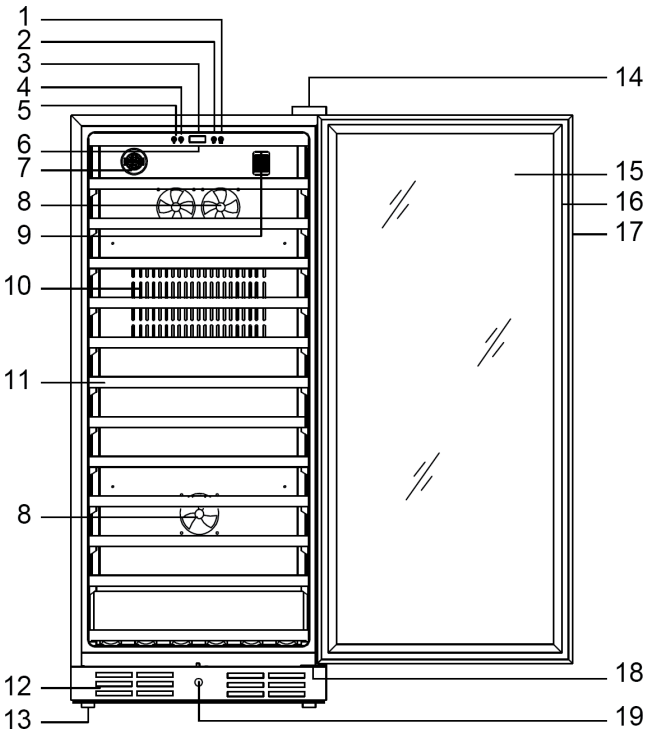

1	Spínač svetla	11	Polička
2	Nastavenie teploty	12	Vetracie štrbiny
3	Zobrazenie teploty	13	Noha
4	Nastavenie teploty	14	Pravý vrchný záves
5	Nastavenie teploty	15	Sklo
6	Svetlo	16	Tesnenie dverí
7	Filter s aktívnym uhlím	17	Rukoväť
8	Ventilátor	18	Spodný záves
9	Teplotný senzor	19	Bezpečnostný zámok dverí
10	Vetracie štrbiny		

OVLÁDACÍ PANEL A HLAVNÉ FUNKCIE 10033425

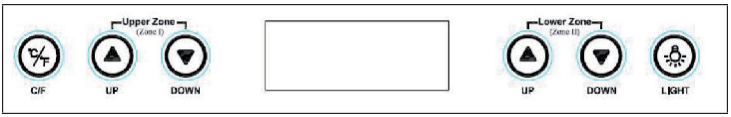

- Na reguláciu teploty hornej zóny stlačte vľavo tlačidlo HORE / DOLE. Po každom stlačení tlačidla sa teplota zvýši / zníži o 1 ° C medzi 5-10 ° C.
- Na reguláciu teploty dolnej zóny stlačte tlačidlo NAHOR / NADOL vpravo. Po každom stlačení tlačidla sa teplota zvýši / zníži o 1 ° C medzi 10 - 18 °C.
- Ak chcete zapnúť alebo vypnúť vnútorné osvetlenie LED, stlačte tlačidlo LIGHT (svetlo) vpravo.
- Ak chcete prepnúť zobrazenie teploty z stupňov Celzia na stupne Fahrenheita alebo naopak, stlačte tlačidlo C / F.

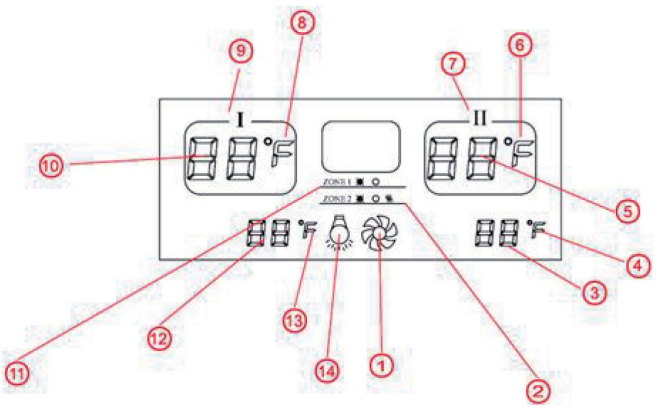

1	Zobrazenie prevádzkového stavu celej chladiacej jednotky.	11	Celzia alebo Fahrenheit
2	Zobrazenie prevádzkového stavu dolnej zóny: ❄ Chladenie ○ Udržiavanie aktuálnej teploty ♨ Ohrievanie	12	Vrchná zóna
3	Nastavenie teploty spodnej zóny	13	Aktuálna teplota hornej zóny
4	Celzia alebo Fahrenheit	14	Zobrazenie prevádzkového stavu celej chladiacej jednotky. hornej zóny : ❄ Chladenie ♨ Ohrievanie
5	Aktuálna teplota spodnej zóny	15	Nastavenie teploty hornej zóny
6	Celzia alebo Fahrenheit	16	Celzia alebo Fahrenheit
7	Spodná zóna	17	Zobrazenie vnútorného osvetlenia (zapnuté / vypnuté)

OVLÁDACÍ PANEL A HLAVNÉ FUKNCIE 10033424

Ovládací panel

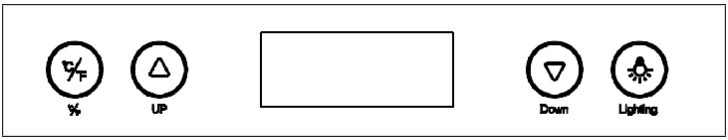

- Na reguláciu teploty stlačte tlačidlo NAHOR / NADOL. Po každom stlačení tlačidla sa teplota zvýši / zníži o 1 ° C medzi 5-18 ° C.
- Ak chcete zapnúť alebo vypnúť vnútorné osvetlenie LED, stlačte tlačidlo LIGHT (svetlo) vpravo.
- Ak chcete prepnúť zobrazenie teploty z stupňov Celzia na stupne Fahrenheita alebo naopak, stlačte tlačidlo C / F.

ČISTENIE A STAROSTLIVOSŤ

Čistenie zariadenia

- Pred údržbou vypnite spotrebič a odpojte sieťovú zástrčku od sieťovej zásuvky. Vyberte obsah vinotéky.
- Umyte interiér vlhkou handričkou namočenou vo vlažnej vode s malým množstvom čistiaceho prostriedku. čistiaci prostriedok.
- Uistite sa, že gumové tesnenie na dverách je čisté, takže jednotka stále rovnako silno chladí..
- Exteriér chladničky na víno by sa mal čistiť jemným čistiacim prostriedkom.
- Vnútorné aj vonkajšie časti vysušte a utrite mäkkou handričkou.
- Prach a čokoľvek iné, čo blokuje otvory pre odvádzaný vzduch, zníži chladiacu kapacitu jednotky. V prípade potreby vyčistite otvor pre odvod vzduchu.

Vypnutie v neprítomnosti

- Najprv vypnite zariadenie. Potom odpojte sieťovú zástrčku.
- Vyberte obsah vinotéky.
- Vyčistite zariadenie.
- Nechajte dvierka mierne pootvorené, aby ste zabránili kondenzácii, plesniam alebo zápachu.

Premiestnenie vinotéky

- Najprv vypnite zariadenie. Potom odpojte sieťovú zástrčku.
- Vyberte obsah vinotéky.
- Zabezpečte všetky voľné predmety lepiacou páskou.
- Zalepte páskou zatvorené dvierka

Tipy na úsporu energie

Chladnička na víno by mala byť umiestnená na najchladnejšom mieste v miestnosti, ďaleko od spotrebičov, ktoré vyžarujú teplo. vykurovacích potrubí a priameho slnečného svetla. Uistite sa, že sú dvierka správne zatvorené, keď je vinotéka zapnutá.

RIEŠENIE PROBLÉMOV

Problém	Možná príčina a navrhované riešenie
Vinotéka nefunguje.	Spotrebič nie je pripojený do siete.
	Spotrebič je vypnutý.
	Prerušil sa istič alebo sa poškodila poistka.
Vinotéka nedostatočne chladí.	Skontrolujte nastavenie teploty.
	Okolité prostredie môže vyžadovať vyššie nastavenie.
	Dvere sa otvárajú príliš často.
	Dvere nie sú úplne zatvorené.
	Tesnenie dverí netesní.
Svetlo nefunguje.	Spotrebič nie je pripojený do siete.
	Prerušil sa istič alebo sa poškodila poistka.
	Vyhorela žiarovka
	Tlačidlo svetlo je vypnuté.
Pravidelne sa zapína a vypína.	Teplota v miestnosti je vyššia ako normálne.
	Do vinotéky bolo pridané veľké množstvo obsahu.
	Dvere sa otvárajú príliš často.
	Dvere nie sú úplne zatvorené.
	Regulácia teploty nie je správne nastavená.
	Tesnenie dverí netesní.
Vibrácie.	Skontrolujte, či je vinotéka vyrovnaná.
Zdá sa, že vinotéka spôsobuje príliš veľký hluk.	Šum môže vyvodzovať prietok chladiva spotrebičom, čo je normálne.
	Po skončení každého cyklu, môžete počuť zvuky, ktoré sa vyskytujú v dôsledku prúdenia chladiaceho média vo vašej vinotéke.
	Kontrakcia a sťahovanie vnútorných stien môže spôsobovať pukanie alebo praskanie.
	Vinotéka nie je zarovnaná.
Dvere sa nesprávne zatvárajú.	Vinotéka nie je zarovnaná.
	Dvere boli obrátené a neboli správne namontované.
	Tesnenie je poškodené (magnet alebo guma sú poškodené).
	Poličky sú v nesprávnej polohe.

POKYNY K LIKVIDÁCII

Podľa Európskeho nariadenia odpadu 2012/19/EU tento symbol na výrobku alebo na jeho obale znamená, že výrobok nepatrí do domáceho odpadu. Na základe smernice by sa mal prístroj odovzdať na príslušnom zbernom mieste pre recykláciu elektrických a elektronických zariadení. Zabezpečením správnej likvidácie výrobku pomôžete zabrániť možným negatívnym dopadom na životné prostredie a ľudské zdravie, čo by inak mohol byť dôsledok nesprávnej likvidácie výrobku. Pre detailnejšie informácie o recyklácii tohto výrobku sa obráťte na svoj Miestny úrad alebo na odpadovú a likvidačnú službu Vašej domácnosti.

VYHLÁSENIE O ZHODE

Výrobca:
Chal-Tec GmbH, Wallstraße 16, 10179 Berlín, Nemecko.

Tento produkt je v súlade s nasledujúcimi európskymi normami:

2014/30/EU (EMC)
2014/35/EU (LVD)
2011/65/EU (RoHS)
643/2009/EC (ErP)
1060/2010/EC (ErP)

KLARSTEIN KLARSTEIN

EIN KLARSTEIN KLARS

KLARSTEIN KLARSTEIN

EIN KLARSTEIN KLARS

KLARSTEIN KLARSTEIN

EIN KLARSTEIN KLARS

KLARSTEIN KLARSTEIN