Zariadenie na prípravu ľadu

10013323 10013324 10013325

KLARSTEIN

Vážený zákazník,

gratulujeme Vám k zakúpeniu produktu. Prosím, dôkladne si prečítajte manuál a dbajte na nasledovné pokyny, aby sa zabránilo škodám na zariadení. Za škody spôsobené nedodržaním inštrukcií a pokynov neručíme.

Technické údaje

Číslo produktu	10013323	10013324	10013325
Napájanie	220-240 V ~ 50-60 Hz		
Spotreba energie	240W	240W	380 W
Rozmery (ŠxVxH)	33 x 61 x 50,5 cm	40 x 66,5 x 54,5 cm	55 x 82 x 61,5 cm

Bezpečnostné pokyny

- Prečítajte si dôkladne bezpečnostné a prevádzkové inštrukcie a zachovajte ich pre budúce použitie.
- Umiestnite zariadenie na rovnú, stabilnú plochu.
- Ak je potrebné, inštaláciu a opravy produktu by mal spraviť kvalifikovaný technik. Neodstraňujte žiadne časti a komponenty zo zariadenia.
- Neponárajte zariadenie do kvapaliny ani nepoužívajte paru na čistenie zariadenia.
- Nezakrývajte zariadenie ak pracuje.
- Neumiestňujte zariadenie ku horľavinám a zaistite dobrú ventiláciu.
- Nepokladajte kábel na koberec, alebo iné tepelné izolátory. Neprikrývajte kábel. Umiestnite kábel mimo dosahu prevádzky a neponárajte ho do vody.
- Manipulujte, prenášajte a narábajte so zariadením vždy vo vertikálnej pozícií.
- Nikdy nenakláňajte zariadenie o viac ako 45° z vertikálnej polohy.
- Pri výrobe ľadu používajte IBA pitnú vodu.
- Uistite sa, že tlak vody v napájacej trubici je medzi 1 kg/cm² und 8 kg/cm² .
- Zariadenie sa smie používať iba v interiéry.
- Všetky obaly držte od detí. Vyhoďte obaly podľa miestnych smerníc.
- Ak je poškodený napájací kábel musí byť vymenený kvalifikovaným technikom, aby sa predišlo rizikám úrazu a poškodenia.
- Troj-dierová zástrčka musí byť použitá na napájanie a musí byť uzemnená.

Popis produktu a doplnky

1. Zapínanie
2. Displej
3. Vysúvacie dvierka
4. Polička
5. Nádoba na vodu
6. Indikátor plnej nádoby na ľad
7. Nádoba na ľad
8. Kábel napájania
9. Vstup pre vodu
10. Skrutky na vypúšťanie
11. Prípojka na odtok vody
12. Nožičky

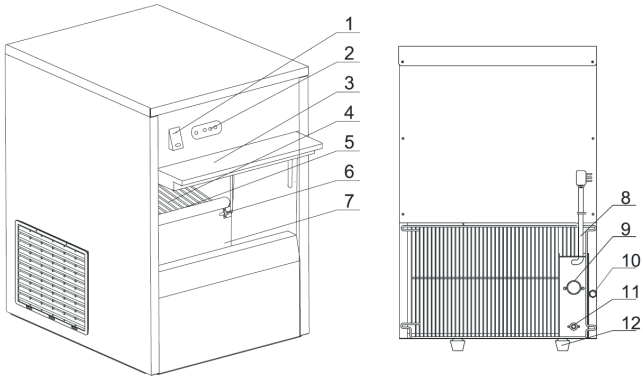

Doplnky

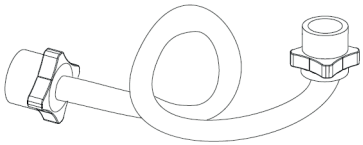	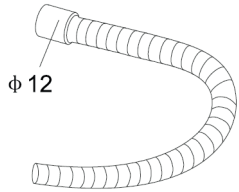
Hadica na prívod vody	Hadica na odtok vody
Tesniaca podložka	Naberačka na ľad

Displej

KLARSTEIN

Pred použitím

1. Odstráňte obaly zo zariadenia a aj všetky ochranné fólie z plôch. Odstráňte naberačku na ľad, hadicu na prívod a odtok vody a tesniacu podložku zo zariadenia.

2. Umiestnite zariadenie na povrch rovnej a bezpečnej podložky, ktorá dokáže uniesť váhu zariadenia. Vyberte miesto tak, aby zariadenie nebolo vystavenému slnečnému žiareniu, alebo aby nebolo v blízkosti tepla ako napríklad sporák, pec alebo radiátor. Umiestnite zariadenie tak, aby ste zachovali vzdialenosť 20cm medzi zariadením a steny, ktoré by mohli brániť ventilácií. Ak je prekážkou zdroj tepla, zvýšte vzdialenosť. Umiestnite zariadenie tak, aby ste sa vždy vedeli dostať k napájaniu. Ak je potrebné, nastavte nožičkami zariadenia vhodnú výšku.

3. Pripojte jeden koniec hadice na odtok vody do pripojenia na túto hadicu, ktoré je na zadnej časti zariadenia. Druhý koniec zapojte do výlevky, alebo iného priestoru vhodného na odtokovú vodu. Pripojte jeden koniec hadice na prívod vody do ¾ palcového pripojenia na tečúcu pitnú vodu. Uistite sa, že ste použili na oboch koncoch tesniace podložky. Pripojte druhý koniec hadice na prívod vody do pripojenia na prívod vody.

Používanie a prevádzka

Ak používate zariadenia po prvýkrát, alebo po dlhšom čase nepoužívania vyrobený ľad po dvoch cykloch vyhoďte. Toto zabezpečí vyčistenie všetkých komponentov zariadenia.

1. Zapojte zariadenie do uzemnenej zástrčky.
2. Stlačte tlačidlo ON do pozície (1). Indikátor sa rozsvieti a zariadenie začne pracovať. Prvých 5 minút sa zariadenie pripravuje na prípravu ľadu a zisťuje prípadné poruchy. Potom začne zariadenie vyrábať ľad.

Indikátory

- **ICE FULL:** Hneď ako sa nádoba na ľad naplní, indikátor sa rozsvieti a zariadenie sa automaticky zastaví. Proces bude pokračovať po uvoľnení nádoby na ľad.
- **WATER LOW:** Pri nedostatku vody sa rozsvieti indikátor a zariadenie sa automaticky zastaví.
- **FAULT:** Pri poruche zariadenia sa rozsvieti FAULT a produkcia ľadu bude zastavená. Pre viac informácií si prečítajte kapitolu: Poruchové hlásenia.

Dôležité typy pri používaní

- Ak sa zariadenie nepoužíva, vypnite ho a odpojte od zdroja elektrickej energie.
- Nezapínajte zariadenie hneď po zastavení (hlásenie o nedostatku vody, plný zásobník, prerušenie energie). Počkajte aspoň 3-5 minút než zariadenie opätovne zapnete, takto predídete poškodeniam kompresora.
- Poznámka: Ak sa zariadenie nepoužíva dlhšiu dobu, vypustite všetku vodu zo zariadenia cez vypúšťaciu skrutku, ktorá sa nachádza na zadnej strane zariadenia (niektoré modely nemajú vypúšťaciu skrutku). Vytrite zásobník suchou látkou.

Čistenie a údržba

- Vždy pred čistením vypnite zariadenie a odpojte ho z elektrickej energie.
- Na čistenie sa odporúča teplá mydlová voda. Čistiace prostriedky môžu zanechať na zariadení škodlivé zvyšky.
- Neumývajte základnú jednotku, namiesto toho pretrite exteriér navlhčenou utierkou.
- Pravidelne kontrolujte prívodovú a odtokovú hadicu a vysušte prebytok vody, ktorá môže vytekať.
- Ak sa zariadenie nepoužíva dlhšiu dobu, odpojte zariadenie a vytrite vnútornú plochu nádoby ľadu čistou handrou.
- Pri zapájaní a odpájaní, zástrčku držte v ruke a neťahajte za kábel silno.

Poruchové hlásenia

Problém	**Možná chyba**	**Riešenie**
Zariadenie nefunguje a nesvieti	Prerušený prívod elektrickej energie.	Skontrolujte napájanie.
	Napätie napájania je nesprávne	Odpojte zo zdroja elektrickej energie.
Zariadenie nefunguje, ale svieti	Napätie napájania je nesprávne.	Odpojte zo zdroja elektrickej energie.
	Obvodová doska zničená.	Kontaktujte zákaznícku linku pre opravu alebo výmenu.
Zariadenie nefunguje, ICE FULL indikátor svieti	Plná nádoba na ľad.	Vyprázdnite nádobu.
	Okolitá teplota je menej ako 6°C.	Udržujte teplotu okolia nad 7°C, následne reštartujte zariadenie.
Zariadenie nefunguje, ICE FULL indikátor bliká spolu s FAULT	ICE FULL senzor je pokazený alebo odpojený.	Kontaktujte zákaznícku linku pre opravu alebo výmenu.
Zariadenie nefunguje, FAULT indikátor bliká	Senzor chladenia pokazený alebo nepracuje.	Kontaktujte zákaznícku linku pre opravu alebo výmenu.
WATER LOW a ICE FULL indikátory spolu blikajú alebo FAULT bliká rýchlo	Únik mrznúcej zmesi.	Kontaktujte zákaznícku linku pre opravu alebo výmenu.
	Kompresor nefunguje.	Kompresor pokazený alebo teplota okolia je viac ako 43°C.
	Teplota okolia je menej ako 6°C.	Udržujte teplotu okolia viac ako 7°C následne znovu zapnite zariadenie.
FAULT, WATER LOW, ICE FULL, všetky tri indikátory blikajú pomaly	Hallov snímač je pokazený alebo nie je na správnom mieste.	Kontaktujte zákaznícku linku pre opravu alebo výmenu.
	Motor je pokazený.	Kontaktujte zákaznícku linku pre opravu alebo výmenu.

Problém	Možná chyba	Riešenie
Po skončení procesu bliká rýchlo FAULT	Otočný motorček pokazený.	Kontaktujte zákaznícku linku pre opravu alebo výmenu.
	Nádoba na vodu zlomená.	Vymeňte nádobu.
	Nádoba na vodu je zablokovaná ľadom.	Odstráňte ľadové kocky.
Zariadenie sa zastaví po 2 a viac minútach a WATER LOW začne blikať	V zdroji vody nie je voda.	Skontrolujte zdroj vody.
	Klapka na prívod vody zničená alebo nie je pripojená.	Skontrolujte prípojku vody alebo ju vymeňte.
	Senzor na hladinu vody nie je na správnom mieste	Kontaktujte zákaznícku linku pre opravu alebo výmenu.
WATER LOW indikátor sa vždy objaví.	Bez zdroja vody viac ako 24 hodín.	Zastavte zariadenie a zapnite znovu, keď bude zdroj vody dostatočný.
Ľadové kocky sa zaseknú v nádobe na vodu	Elektrická klapka nefunguje.	Kontaktujte zákaznícku linku pre opravu alebo výmenu.
Nedochádza k výrobe ľadových kociek a žiadny indikátor nesvieti	Elektrická klapka prepúšťa	Kontaktujte zákaznícku linku pre opravu alebo výmenu.
	Kompresor nefunguje	Kontaktujte zákaznícku linku pre opravu alebo výmenu.
Ľadové kocky nie sú rovnaké	Mrznúca kvapalina uniká.	Kontaktujte zákaznícku linku pre opravu alebo výmenu.

Pokyny k likvidácií

Podľa Európskej regulácií o odpade 2002/96/EG, symbol zobrazený na produkte alebo obale produktu znamená, že tento produkt nepatrí do komunálneho odpadu. Je potrebné ho doručiť na miesto určené pre zber a recykláciu elektrických a elektronických komponentov. Uistením sa, že produkt bol doručený na miesto recyklácie pomôžete predísť potenciálnym negatívnym vplyvom na životné prostredie a ľudské zdravie, tieto vplyvy môžu byť zapríčinené nesprávnym zberom a likvidáciou. Pre viac informácií sa obráťte na informačné stredisko mesta, obce.

Vyhlásenie o zhode

Výrobca : Chal-Tec GmbH, Wallstraße 16, 10179 Berlin, Deutschland.

CE

Tento produkt sa riadi nasledujúcimi Európskymi smernicami:
2014/30/EU (EMV)
2014/35/EU (LVD)
2011/65/EU (RoHS)
643/2009/EG (ErP)
1060/2010/EU (ErP)