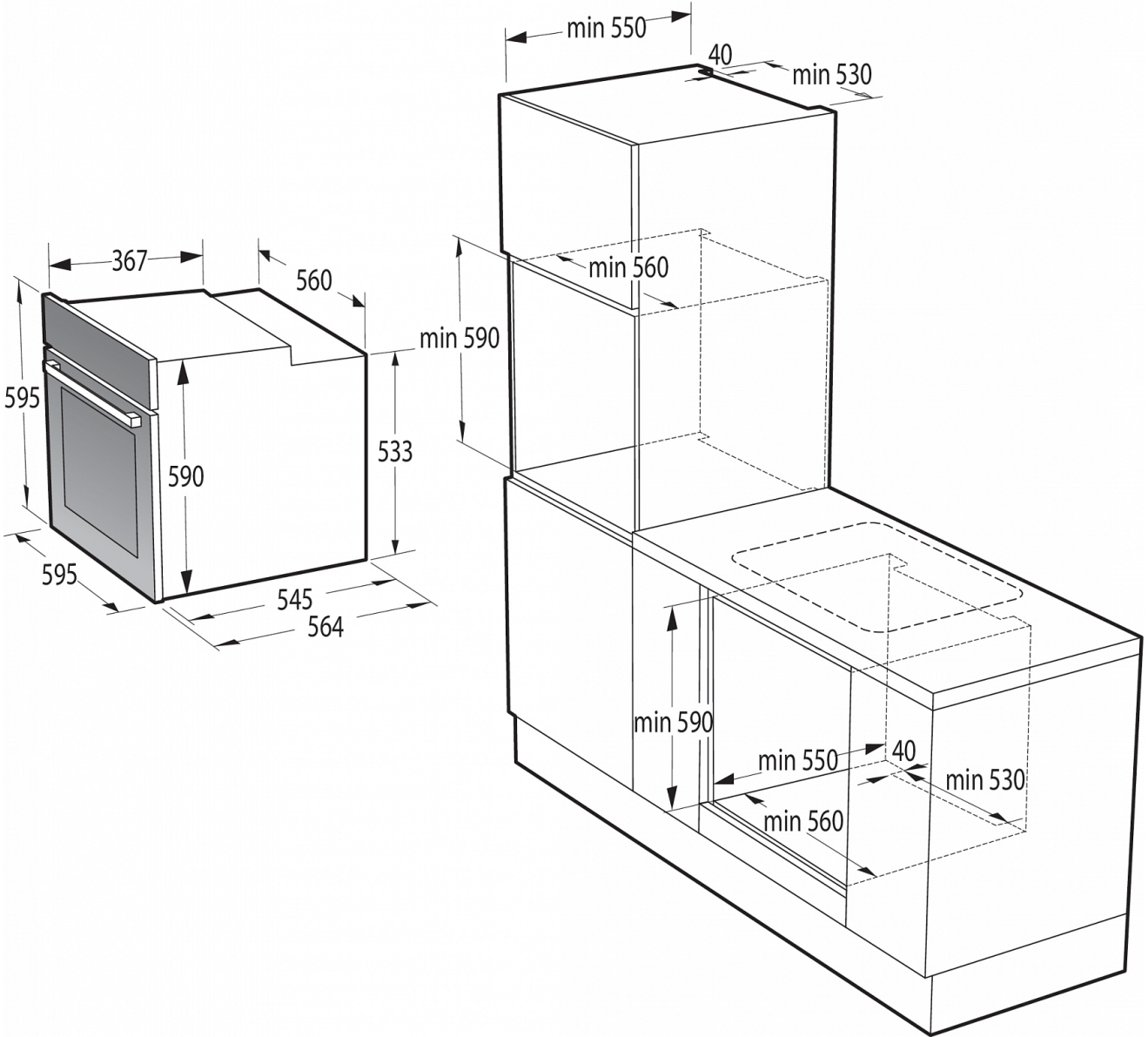
367
560
595
590
533
595
545
564
min 550
40
min 530
min 560
min 590
min 590
min 550
40
min 530
min 560